# Original-Montage- und Betriebsanleitung – Sektionaltore mit Zugfeder

## iso20-4 ZF und iso45-5 ZF

# Original assembly and operating instructions – Sectional doors with tension spring

## iso20-4 ZF and iso45-5 ZF

DE
EN
FR
NL
DK
NO
SV
FI
ES
PT
IT
CS
PL
HU
RO
SL

novoferm

## Innehållsförteckning


**1 Allmän information ... 79**
1.1 Innehåll och målgrupp ... 79
1.2 Piktogram och signalord ... 79
1.3 Farosymboler ... 79
1.4 Hänvisnings- och informationssymbol ... 80
1.5 Hänvisar till texter och bilder ... 80
1.6 Övriga begrepp och deras betydelse ... 80
**2 Säkerhet ... 80**
2.1 Ändamålsenlig användning ... 80
2.2 Förutsebar, felaktig användning ... 80
2.3 Personalens kvalifikation ... 81
2.4 Hänvisningar vid en port som är försedd med drivmotor ... 81
2.5 Faror som kan utgå från produkten ... 81
**3 Produktbeskrivning ... 82**
3.1 Allmän produktöversikt ... 82
3.2 Tekniska data ... 82
3.3 Typskylt ... 82
**4 Montering ... 82**
4.1 Säkerhetsanvisningar för installation och montering ... 82
4.2 Leveransomfattning ... 82
4.3 Förberedelse för monteringen ... 82
4.4 Portramens montering ... 83
4.5 Montera portbladet ... 85
4.6 Montera dragfjädrarna ... 86
4.7 Extra montering för den manuella driften ... 87
4.8 Installation "Reno" - speciell monteringssituation ... 87
4.9 Avsluta installationen ... 87
**5 Hantering ... 88**
5.1 Säkerhetsanvisningar för driften ... 88
5.2 Öppna porten ... 88
5.3 Stänga porten ... 88
5.4 Låsfunktion ... 88
**6 Underhåll / Översyn ... 88**
6.1 Underhållsarbeten användare ... 88
6.2 Underhållsarbeten kompetent person ... 89
**7 Demontering ... 89**
7.1 Säkerhetsanvisningar för demonteringen ... 89
**8 Avfallshantering ... 89**
**9 Garantibestämmelser ... 89**
**10 Prestandadeklaration ... 90**
**11 Bilder på monteringen ... A-1**


# 1 Allmän information

## 1.1 Innehåll och målgrupp

Denna monterings- och bruksanvisning beskriver sektionsportarna iso20-4 ZF och iso45-5 ZF (nedan betecknade som "Produkt"). Anvisningen är avsedd både för kvalificerade montörer enligt kraven i EN 12604 och EN 12453 som anlitas för monterings- och underhållsarbeten och användaren som hanterar produkten.

### 1.1.1 Framställningar på bilderna

Bilderna i den här monterings- och driftsinstruktionen ska göra det lättare att förstå sakförhållanden och arbetsförlopp. Framställningarna på bilderna är exempel och kan avvika något från det faktiska utseendet på din produkt.

## 1.2 Piktogram och signalord

Viktig information i denna monterings- och bruksanvisning är märkt med följande piktogram.

⚠ FARA

**FARA**

... gör uppmärksam på en risk som leder till döden eller allvarliga personskador om den inte undviks.

⚠ VARNING

**VARNING**

... gör uppmärksam på en risk som kan leda till döden eller allvarliga personskador om den inte undviks.

⚠ OBSERVERA

**OBSERVERA**

... gör uppmärksam på en risk som kan leda till lätta till måttliga personskador om den inte undviks.

## 1.3 Farosymboler

**Fara!**
Denna symbol gör uppmärksam på en omedelbar fara för liv och lem som kan leda till livsfarliga personskador med eventuellt dödlig utgång.

**Risk för klämning av kroppsdelar**
Denna symbol gör uppmärksam på farliga situationer med risk för klämning av kroppsdelar.

**Risk för att hela kroppen kan klämmas!**
Denna symbol gör uppmärksam på farliga situationer med risk för att hela kroppen kläms.

**Risk för personskador genom lagrad energi i belastade fjädrar.**
Denna symbol gör uppmärksam på faror p.g.a. lagrad energi i de belastade dragfjädrarna.

## 1.4 Hänvisnings- och informationssymbol

MEDDELANDE

**MEDDELANDE**

... gör uppmärksam på viktig information (t.ex. materiella skador), men inte på risker.

**Information!**
Hänvisningar med denna symbol hjälper dig att snabbt och säkert genomföra ditt arbete.

## 1.5 Hänvisar till texter och bilder

a Hänvisar till en grafik för motsvarande monteringssteg i monteringsanvisningens bilddel.

**iso20-4:** Hänvisar till att nedanstående monteringsavsnitt uteslutande gäller för portvarianten iso20-4 ZF.

**iso45-5:** Hänvisar till att nedanstående monteringsavsnitt uteslutande gäller för portvarianten iso45-5 ZF.

A Hänvisar till att bilden som visas gäller för väggmontering.

B Hänvisar till att bilden som visas gäller för takmontering.

## 1.6 Övriga begrepp och deras betydelse

**BRB:** riktmått bredd

**BRH**: riktmått höjd

# 2 Säkerhet

Iaktta principiellt följande säkerhetsanvisningar:

⚠ VARNING

**Risk för personskador genom att säkerhetsanvisningar och instruktioner åsidosätts!**

Om säkerhetsanvisningarna och instruktionerna inte följs korrekt kan elektriska stötar, bränder och / eller allvarliga personskador bli följden.

- Genom att iaktta de i denna monterings- och bruksanvisning angivna säkerhetsanvisningarna och instruktionerna kan personskador och materiella skador undvikas under arbetet med och på produkten.
- Läs och följ alla säkerhetsanvisningar och instruktioner.

- Beakta de i denna anvisning angivna hänvisningarna för den ändamålsenliga användningen.
- Förvara alla säkerhetsanvisningar och instruktioner för framtida bruk.
- Installationen får endast genomföras av kvalificerad, teknisk personal.
- Förändringar på produkten får endast göras med tillverkarens uttryckliga samtycke.
- Använd endast originalreservdelar från tillverkaren. Felaktiga eller defekta reservdelar kan leda till att produkten skadas, medföra felfunktioner eller produktens totala bortfall.
- Om de i denna anvisning angivna säkerhetsanvisningar och instruktioner, de för användningsområdet gällande föreskrifterna om förebyggande av olyckor och de allmänna säkerhetsbestämmelserna inte iakttas, är alla ansvarsförpliktelser och skadeståndsanspråk gentemot tillverkaren eller dess ombud uteslutna.

## 2.1 Ändamålsenlig användning

Garageportarna är avsedda för montering i områden som kan beträdas av personer i privata garage. De ska användas för en säker tillfart för varor och fordon i det privata området, åtföljt och under uppsyn av personer.
Garageportarna har kontrollerats enligt nationella och internationella standarder och konstruerats enligt den senaste tekniken. Trots detta kan risker utgå från dem.
Produkten är endast kompatibel med produkter från Novoferm.
Förändringar på produkten får endast göras med tillverkarens uttryckliga samtycke.
Produkten är endast lämplig för privat bruk.
Produkten är inte avsedd att användas av personer (inte heller av barn) med inskränkt mental, fysisk eller sensorisk förmåga och brist på kunskap eller erfarenhet. Porten kan dock användas i områden inom räckvidd för barn.

## 2.2 Förutsebar, felaktig användning

En annan användning än den som beskrivs i kapitel ”Ändamålsenlig användning” gäller som självklart förutsebar, felaktig användning, det gäller speciellt i följande fall:

- När produkten inte används enligt den ändamålsenliga användningen.
- Användning utan iakttagande av den minsta skyddsnivån enligt EN 12453.
- När underhålls- och servicearbeten på produkten inte genomförs korrekt och utförs av icke kompetenta personer.
- När laster inverkar på portbladet som överstiger den normala handkraften (portbladet får bara öppnas och stängas utan last, öppningen och stängningen får inte motverkas avsiktligt).
- Användning av drivmotorer som inte är lämpliga eller inte har ställts in korrekt.

- Montering och installation av ej ändamålsenliga komponenter och byggdelar i eller på porten, låssystemet eller drivmotorn och / eller ändringar av dessa delars originaltillstånd.
- När ändringar eller modifieringar genomförts på porten eller dess beståndsdelar.
- När monterings-, bruks- och underhållsanvisningen, respektive landsspecifika standarder och direktiv och gällande säkerhetsföreskrifter inte iakttas.
- När porten inte arbetar i ett säkerhetstekniskt oklanderligt skick.
- Barn får inte leka med portelement, drivmotorer och radiostyrningar.

Ett portelement lämpar sig inte som bärande element. Monteringen måste beroende av utförande ske vertikalt eller horisontellt. Löpskenorna ska riktas in lodrätt eller enligt monteringsuppgifter.
För materiella skador och / eller personskador som uppstår genom en självklart förutsebar, felaktig användning och / eller genom att anvisningarna i denna monterings- och bruksanvisning inte följs, frånsäger sig tillverkaren allt ansvar.

## 2.3 Personalens kvalifikation

Följande personer är behöriga att montera, demontera, byta ut och genomföra underhåll på dragfjädern:
Kompetenta personer enligt kraven i EN 12604 och EN 12453.
En kompetent person är en person som är utbildad och kvalificerad p.g.a. tillämpliga kunskaper, färdigheter och praktisk erfarenhet och har fått nödvändiga instruktioner för att säkert och korrekt kunna genomföra nödvändiga arbeten.

Följande personer är behöriga att utföra elektriska installationer och arbeten på det elektriska systemet:
- Utbildade elektriker

Utbildade elektriker måste kunna läsa och förstå elektriska kopplingsscheman, ta elektriska maskiner i drift, kunna underhålla och reparera dem, sköta kabeldragningen för manöver- och styrskåp, installera styrningsprogrammet, garantera funktionsdugligheten av elektriska komponenter och identifiera möjliga faror vid hanteringen av elektriska och elektroniska system.

Följande personer är behöriga att hantera produkten:
- Användare

Användaren måste ha läst och förstått anvisningen, speciellt kapitel Säkerhet och vara medveten om farorna vid hanteringen av produkten.

## 2.4 Hänvisningar vid en port som är försedd med drivmotor

När denna port utrustas med en Novoferm-drivmotor enligt bifogad prestandadeklaration (R-500, N-423, N-563S, B-1200 eller Novoport IV):
- Iaktta den extra informationen om montering, idrifttagning, hantering och underhåll i bruksanvisningen för portens drivmotor för att säkerställa att prestandaegenskaperna som beskrivs i deklarationen uppfylls.

När denna port utrustas med en drivmotor som inte nämns explicit:
- Den bifogade prestandadeklarationen gäller inte oinskränkt, t.ex. ska uppgifterna om krafterna under driften som anges av portanläggningens tillverkare, intygas i en nyutfärdad prestandadeklaration / försäkran om överensstämmelse.
- Portanläggningen ska motsvara alla gällande EU-direktiv (maskindirektiv, lågspänningsdirektiv, EMC-direktiv osv.) samt alla tillämpliga nationella och internationella standarder och föreskrifter.
- Portanläggningen ska av tillverkaren märkas med en typskylt och CE-märket enligt den ovan nämnda prestandadeklarationen. Dessutom måste en överlämningsdokumentation på respektive lands språk tas fram och av den driftsansvarige säkert förvaras under portens hela användningstid.

Oberoende av vald drivmotor för porten måste låsbleck, låssnäppare och låsstänger på den handmanövrerade porten demonteras.

## 2.5 Faror som kan utgå från produkten

Produkten underkastades en riskanalys. Produktens konstruktion och utförande som baserar på denna analys motsvarar den senaste tekniken. Produkten är driftsäker om den används ändamålsenligt. Ändå finns restrisker.

**⚠ VARNING**

**Risk för stötar och klämning genom portens rörelser!**

Vid manövrering av porten måste öppnings- och stängningsprocedurer övervakas.
- Garageporten måste kunna ses från platsen för manövreringen.
- Försäkra dig om under portmanövreringen att inga personer, särskilt inga barn, eller föremål befinner sig inom garageportens rörelseområde.
- Portens öppningsområde måste alltid hållas fritt.

**⚠ VARNING** **Risk p.g.a. en spänd fjäder!**

När spända fjädrar spänns / lossas kan stora krafter frigöras.

- Använd en lämplig personlig skyddsutrustning när du spänner / lossar fjädrarna.

**⚠ VARNING** **Risk för personskador genom hårt spända linor**

Linorna står under hög spänning. Skadade linor kan slitas av och orsaka allvarliga personskador.

- Säkra porten mot okontrollerade rörelser innan du byter ut skadade linor eller fjädrar.
- Kontrollera linorna regelbundet. Skadade linor måste omedelbart bytas ut.

# 3 Produktbeskrivning

## 3.1 Allmän produktöversikt

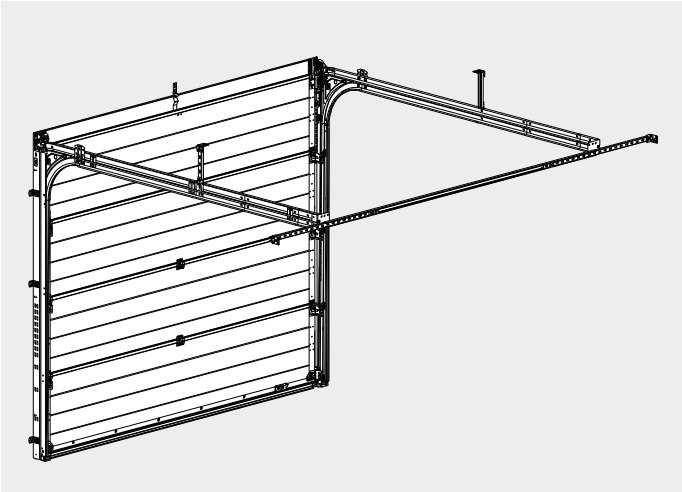

*Fig. 1:* Bild på produkten

## 3.2 Tekniska data

**Modellspecifikationer**

| | |
|---|---|
| Produkt: | iso20-4 ZF<br>iso45-5 ZF |
| Portstorlek / vikt: | se typskylt |
| Temperaturområde: | -20 °C … +40 °C |
| Ljudtrycksnivå $L_{pA}$ | ≤ 70 dB(A) |
| Tillverkare: | Novoferm GmbH<br>Isselburger Straße 31<br>46459 Rees (Haldern)<br>Tyskland<br>www.novoferm.de |

## 3.3 Typskylt

Typskylten befinner sig på portbladets insida.

# 4 Montering

## 4.1 Säkerhetsanvisningar för installation och montering

- Installationen får bara genomföras av en kvalificerad montör, se kapitel 2.3 - Personalens kvalifikation.
- Gör dig förtrogen med samtliga installationsanvisningar innan du börjar med produktens installation.
- Gör aldrig installationen ensam. Vissa arbetssteg kan bara genomföras av två personer.
- Använd din personliga skyddsutrustning under installationen.

## 4.2 Leveransomfattning

Leveransomfattningen rättar sig efter produktkonfigurationen. I vanliga fall ser leveransomfattningen ut enligt följande:

- sektionspaket
- karmpaket
- monteringspaket

## 4.3 Förberedelse för monteringen

### 4.3.1 Hänvisningar till monteringen

Iaktta följande hänvisningar innan du börjar med monteringen:

- De i denna monterings- och bruksanvisning beskrivna monteringsstegen avser en standardsituation. Kontakta tillverkaren vid speciella monteringssituationer.
- Jämför för säkerhets skull garagemåtten med portens riktmått.
  - minimal bredd garagets insida = riktmått bredd + 160 mm
  - minimal höjd garagetak = riktmått höjd + 115 mm (handmanövrerad och Novoport)
  - minimal höjd garagetak = riktmått höjd + 130 mm (takmotor)
  - minimal anslagsbredd höger och vänster = 35 mm
- Kontrollera måtten på garageportens öppning och jämför med följesedeln.
- Kontrollera att de medföljande träskruvarna (S8) och pluggarna (S9) är lämpliga för förhållandena på monteringsplatsen.
- Alla uppgifter om monteringen höger/ vänster är alltid angivna sett från garagets insida, d.v.s. med blickriktning utåt!
- Alla mått anges i millimeter. Tekniska ändringar förbehålles.

### 4.3.2 Verktyg som krävs

Fig. a, sida A1. För monteringen behöver du följande verktyg (placera dem i garaget innan du monterar porten om ingen annan åtkomstmöjlighet finns):

- måttstock av trä eller måttband
- omkopplingsbar hylsnyckel med spärrhandtag och förlängning
- skiftnyckelinsatser NV 7, 10, 13 och T30 (eventuellt även gaffel- eller skiftnyckel)
- krysskruvmejsel PH, storlek 2
- skruvmejsel T30
- slagborrmaskin
- borr 10 mm (borrlängd min. 200 mm)
- kritstift för utmärkning
- cutter-kniv
- vattenpass (min. 80 cm)
- metallsåg
- polygriptång
- hammare
- mejsel
- min. två skruvtvingar
- stegar och stöttor vid behov
- kantträ ca 30 x 30 mm
- Personlig skyddsutrustning

## 4.4 Portramens montering

Ta bilddelen ur monteringsanvisningen och följ bilderna till hanteringsanvisningarna.

☞ Bilderna i denna monteringsanvisning visar monteringen med **iso20-4 ZF** som exempel. Monteringsstegen och förklaringarna som visas gäller dock även för portvarianten **iso45-5 ZF** om inget annat anges. Avvikande arbetssteg är märkta.

### 4.4.1 Portramens förmontering

Lägg trä eller liknande under vinkelkarmarna (1L/1R) som skydd mot repor.
Fig. a, sida A2. Skruva ihop vinkelkarmen (1L/1R) och karmbeklädnaden (3) med plåtskruvarna (förmonterade).
Fig. b Montera den undre fjäderupphängningen (5) med vardera två skruvar (S6 + S12) i vinkelkarmarnas (1L/1R) undre område.

### 4.4.2 Murankarnas montering

Kontrollera anslagsbredden och ställena för pluggarna i murverket innan du monterar murankarna (7).
Montera murankarna (7) allt efter anslagsbredd och omständigheter med skruvarna (S6 + S12) enligt följande:
Fig. a, sida A3. Anslagsbredden ligger över 120 mm. Placera murankarna (7) på vinkelkarmens utsida.
Fig. b Anslagsbredden ligger mellan 80 mm och 119 mm. Placera murankarna (7) på vinkelkarmens insida.

**MEDDELANDE**

**Dragfjäderns funktion försämras!**

Sätt aldrig muttern (S12) inåt. Det skulle medföra en försämrad funktion på dragfjädern! Beakta även undantaget i Fig. c.

Fig. c Är avståndet mellan garageväggen och karmen mindre än 10 mm, måste en underläggsbricka (U4) läggas under skruven (S6). Placera skruven (S6) i vinkelkarmen utifrån på så sätt att förskruvningen med skruvmuttern (S12) sker inifrån.

### 4.4.3 Pluggarnas montering på portramen

Fig. a, sida A4. Res upp portramen och ställ den bakom genomfartsöppningen.
Säkra portramen så att den inte kan tippa och rikta in den exakt parallellt och vinkelrätt med vattenpasset.
Fig. b Montera beklädnadens hållare (13) genom att snäppa fast den centrerat i beklädnaden (3).
Fig. c Borra plugghål (Ø=10 mm) med ett djup på minst ca 65 mm. Använd helst en stenborr med en längd på 200 mm.
Fig. d, Fig. e och Fig. f Skruva fast beklädnadshållaren (13) samt de kompletta vinkelkarmarna med skruvarna (S8) och passande pluggar (S9).
Fig. g Använd skruven (S8) i kombination med pluggen (S9) och brickan (U1) för att förankra karmen i golvet.
Fig. h Sätt in skruven (S6) i vinkelkarmens (1L/1R) understa hål och skruva fast den med skruvmuttern (S12).

**MEDDELANDE**

**Vinkelkarmarna (1R) och (1L) får inte förvridas!**

Var noga med att vinkelkarmarna inte hamnar snett eller förvrids när du skruvar fast dem. Fodra vinkelkarmarna med lämpligt material om nödvändigt. Lämpliga underläggshakar kan beställas hos Novoferm.

### 4.4.4 Förmontera de vågräta löpskeneparen

Fig. a Montera förbindelseplåten (18) med skruvarna (S6 och S12). Montera skruvhuvudena (S6) inåt mot löpskenan!
Fig. b Montera vardera en hörnkopplingsvinkel (20) på löpskeneparet (14L/14R) med skruvarna (S11).

### 4.4.5 Montera de vågräta löpskeneparen på ramen

Fig. a, sida A6. Placera lininfästningen (4L/4R) i vinkelkarmens (1L/1R) stansning.

Fig. b Skruva fast formslutstycket (16L/16R) på vinkelkarmen (1L/1R) och lininfästningen (4L/4R) genom att skruva i skruvarna (S11) för hand.
Fig. c och Fig. d Montera löpskeneparet (14L/14R) på vinkelkarmen (1L/1R) genom att skjuta in löpskeneparet (14L/14R) i formslutstycket (16L/16R) och skruva fast det med skruvarna (S17).
Fig. e Stötta löpskeneparen (14L/14R) under monteringen med lämpliga hjälpmedel i den bakre änden och justera därefter in löpskeneparen (14L/14R) horisontellt.
Fig. f Montera löpskenornas bågar (30) genom att skruva fast dem på vinkelkarmarna (1L/1R) och förbindelseplåtarna (18) med skruvarna (S17 + S12).

**MEDDELANDE**

**Risk för att rullarna blockerar vid löpskenornas övergångar.**

Var noga med att övergången mellan löpskenornas profiler passar exakt. Anpassa eventuellt bågarnas ändar något.

### 4.4.6 Nedhängning av de vågräta löpskeneparen

Fig. a, sida A7. Löpskeneparets (14L/14R) upphängning bak sker beroende av förhållandena på monteringsplatsen med två monteringsvarianter:

**MEDDELANDE**

**Ankarskenan (27) måste delas motsvarande hela upphängningen.**

Ankarskenan (27) kan användas för alla upphängningar och måste därför planeras noga och delas i de nödvändiga avsnitten.

**Tillvägagångssätt (A) för väggmontering samt vid en inre bredd av garaget upp till max. BRB + 1030 mm vid en centrerad montering av porten:**

Fig. b och Fig. c Ställ först i ordning en ankarskena (27), mät upp den nödvändiga längden och kapa ankarskenan (27) till passande längd. Addera 200 mm till det nödvändiga vägganslagsmåttet, som sedan måste sitta kvar i löpskenekopplingen (6) för att garantera den erforderliga stabiliteten. Montera därefter i nästa steg låsplattan (29) på ankarskenans (27) ena ände. Var noga med vid fastskruvningen att den fortfarande kan röra sig. Montera sedan anslutningsvinkeln (28) i den andra änden. Använd skruvarna (S6 + S12) för monteringen. Skjut in den förmonterade ankarskenan (27) komplett i löpskenekopplingen (6) på väggmonteringens sida.
Fig. d Montera löpskenekopplingen (6) med skruvarna (S6 + S12) på en hörnkopplingsvinkel (20) till de båda löpskeneparen (14L/14R). Använd helst den övre hålpositionen för förskruvningen. Undantag: För drivmotorn krävs den undre monteringen.
Fig. e Fäll upp löpskenekopplingen (6) till hörnkopplingsvinkeln (20) mitt emot och skruva fast den med skruvarna (S6 + S12). Sätt därefter i ytterligare en skruv (S6 + S12) på den andra sidan.
Fig. f Dra ut den förmonterade ankarskenan (27) ur löpskenekopplingen (6) och skruva fast den förmonterade ankarskenan (27) i garageväggen med skruvarna (S8) och passande pluggar (S9). Dra bara åt låsplattan (29) lätt, ankarskenan (27) bör kunna förskjutas för den diagonala justeringen.

**Tillvägagångssätt (B) för takmontering samt vid en inre bredd av garaget över BRB + 1030 mm vid en centrerad montering av porten:**

Fig. d Montera löpskenekopplingen (6) med skruvarna (S6 + S12) på en hörnkopplingsvinkel (20) till de båda löpskeneparen (14L/14R). Använd helst den övre hålpositionen för förskruvningen. Undantag: För drivmotorn krävs den undre monteringen.
Fig. e Fäll upp löpskenekopplingen (6) till hörnkopplingsvinkeln (20) mitt emot och skruva fast den med skruvarna (S6 + S12). Sätt därefter i ytterligare en skruv (S6 + S12) på den andra sidan.
Fig. g Förmontera takupphängningen med passande längd. Den består av ankarskenan (27), anslutningsvinkeln (28) och skruvarna (S6 + S12). Dra bara åt skruvarna lätt för en senare justering. Skruva därefter fast den förmonterade takupphängningen på hörnkopplingsvinklarna (20) med vardera två skruvar (S6 + S12).
Fig. h Ta sedan skruvarna (S8) och passande pluggar (S9) för att montera takupphängningen i garagets tak.
**Nästa monteringssteg är desamma både vid väggmontering och takmontering.**
Fig. i Mät diagonalerna till portens båda vågräta löpskenor. Ta då samma referenspunkt på båda sidorna. Båda diagonalerna måste ha samma värde för en friktionsfri rörelse av porten. Kontrollera även löpskeneparens vågräta justering med vattenpass och dra först därefter åt skruvarna på upphängningen och formslutstycket (16L/16R).
Fig. j Ställ i ordning två takupphängningar som består av ankarskenan (27), anslutningsvinkeln (28) och skruvarna (S6 + S12).
Fig. k Montera vardera en LS-upphängningsvinkel (19) på löpskeneparet (14L/14R) genom att placera den centrerat på löpskeneparet (14L/14R) och vrida den i position.
Fig. l Placera de båda LS-upphängningsvinklarna (19) på avsett upphängningsställe och montera en takupphängning på varje sida med skruvarna (S6 + S12).
Fig. m Kontrollera att löpskeneparen (14L/14R) inte har förvridits och skruva därefter fast de övriga takupphängningarna i garagetaket med skruvarna (S8) och passande pluggar (S9).

Fig. n Från **BRH = 2126 mm** krävs en extra upphängning för löpskenorna. Skruva vardera ytterligare en takupphängning på förbindelseplåten (18) till de båda löpskeneparen (14L/14R), använd skruvarna (S6 + S12).
Fig. o När den bakre takupphängningen inte är stabil nog - montera en extra diagonal stagning.

## 4.5 Montera portbladet

### 4.5.1 Förmontera bottensektionen

☞ Iaktta vid förmonteringen av bottensektionen de olika tillvägagångssätten i Fig. a och Fig. b motsvarande portens variant.

Fig. a, sida A12. **iso20-4:** Skruva fast bottenprofilen (97) på bottensektionen (44). Använd skruvarna (S10) och underläggsbrickorna (U2). Observera att skruvarna bara sätts in i de långa hålen, de yttre hålen måste vara fria.
Fig. b **iso45-5:** Dra in bottentätningen (47) i bottenskenan och anpassa längden.
Fig. c Montera gummiändpluggarna (45L/45R) på vänster och höger sida.
Fig. d Fig. e, sida A12. Ta alltid först bort skyddsfolien på varje portsegment genom att försiktigt skära en skåra i skyddsfolien längs ett ändlock och dra av.
Fig. f Applicera logon (58) på bottensektionens (44) utsida.
Fig. g **iso45-5:** Skruva fast bottenhandtaget (49) på insidan. Använd skruvarna (S19) vid monteringen och iaktta det tillåtna vridmomentet på 10 Nm vid fastskruvningen.

### 4.5.2 Montera bottensektionen

Fig. a, sida A13. Rengör vinkelkarmarnas (1L/1R) tätningar med en fuktig trasa. Placera bottensektionen (44) i portramen och lägg under ett kantträ e.d. på ca 30 mm så att det sedan blir lättare att lyfta upp portbladet. Säkra bottensektionen (44) så att den inte kan tippa.
Fig. b Dra ut löprullen (56) ur löprullens förmonterade hållare (61) på det yttre bandet (48L/48R) och sätt in löprullen i löprullens hållare (61) på den andra sidan.
Fig. c Montera vardera ett yttre band (48L/48R) till vänster och höger uppe på bottensektionen (44).
Använd följande skruvar för monteringen av motsvarande portvariant:
**iso20-4** = skruvar (S10)
**iso45-5** = skruvar (S19)
Det tillåtna vridmomentet vid fastskruvningen är 10 Nm.
Fig. d Dra ut löprullen (56) ur löprullens förmonterade hållare (61) på det undre linfästet (57L/57R) och sätt in löprullen i löprullens hållare (61) på den andra sidan.
Fig. e Fig. f Montera det undre linfästet (57L/57R) på bottensektionen (44). Luta linfästet (57L/57R) mot dig och sätt först in rullen i portkarmens (1L/1R) löpskena. Tippa därefter tillbaka linfästet (57L/57R) till sin slutgiltiga position.
Fig. g Använd följande skruvar för monteringen av motsvarande portvariant:
**iso20-4** = skruvar (S10)
**iso45-5** = skruvar (S19)
Det tillåtna vridmomentet vid fastskruvningen är 10 Nm.

### 4.5.3 Ställa in löprullarna

☞ Ställ in löprullarna varje gång efter att du monterat ett nytt portsegment. På så sätt ser du direkt avståndet mellan karmens släplist och det insatta portsegmentet. Iaktta här nedanstående inställningar för de olika drivmotortyperna för porten.

Fig. a, sida A15. Lossa skruven (56a) för att ställa in löprullen (56).
Fig. b **Manuell drift och takmotor:** Ställ in alla löprullar (56) på ett sådant sätt att portsegmentets avstånd från släplisten uppgår till ca 1,5 - 2 mm (dra bort rullarna i pilens riktning).
Fig. c **NovoPort-drivmotor:** Ställ in löprullarna (56) enligt beskrivningen ovan. Ställ in den översta löprullen (56) omvänt på NovoPort-sidan för att dra bort portbladet från släpkanten.
Var noga med att löprullarna kan vridas lätt för hand.

### 4.5.4 Montera låssektionen

Fig. a, sida A16. Placera låssektionen (67) i portramen och säkra den så att den inte kan tippa. Se till att not- och spontförbindelsen sitter korrekt mellan sektionerna när du sätter i den.
Fig. b Skruva fast låssektionen (67) på de yttre banden (48L/48R) på bottensektionen (44) som ligger därunder och montera vardera ett yttre band (48L/48R) uppe till vänster och höger analogt till bottensektionen (44).
Använd följande skruvar för monteringen av motsvarande portvariant:
**iso20-4** = skruvar (S10)
**iso45-5** = skruvar (S19)
Det tillåtna vridmomentet vid fastskruvningen är 10 Nm.

### 4.5.5 Låsmontering (tillval)

Montera låssetet på låssektionen enligt bilderna.
Fig. a, sida A16. Stick in låsskylten (72) med täckskylten (71) i den rektangulära stansningen i låssektionen (67) utifrån och skruva fast den med låssetet (73; 76) inifrån med skruvarna (S1).
Fig. b Skjut det yttre handtaget (70) genom låsets enskilda hål (vinkelstycket ska peka uppåt) och skruva fast det yttre handtaget (70) på det inre handtaget (78) inifrån med skruven (S2).
Fig. c Haka fast låsstången (80) i låssnäpparen (79).

Fig. d Haka fast låsstångens (80) andra ände i vridarmen (77) och skruva fast låssnäpparen (79) på låssektionen med skruvarna (S10). Det tillåtna vridmomentet vid fastskruvningen är 10 Nm.

### 4.5.6 Montera mittsektionen (-erna)

Positionera mittsektionen (-erna) (86) i portramen och montera den analogt till låssektionen resp. bottensektionen.

### 4.5.7 Montera toppsektionen

Positionera toppsektionen (87) i portramen och säkra den mot att tippa. Skruva fast toppsektionen (87) på de yttre banden (48L/48R) på sektionen som ligger därunder.

☞ Fig. a Den efterföljande förmonteringen av rullbocken (88R/88L) är identisk för båda portvarianterna och visas med rullbocken (88R/88L) för **iso20-4** som exempel.

Fig. b, sida A17. Ställ i ordning vardera en rullbock (88L/88R) med en löprulle (105L/105R) för toppsektionens (87) vänstra och högra sida genom att skruva fast båda med skruvarna (S5 + S12) för hand.
Fig. c Fig. d Vid installationen av en NovoPort-drivmotor måste den övre löprullens (105L/105R) yttre ring demonteras på drivsidan.
Ta löprullen i höger hand. Placera en skruvmejsel mellan löprullens kuggar. Vrid löprullen åt höger för att lossa den yttre ringen och dra av den.
Fig. e Montera på toppsektionens (87) högra och vänstra sida vardera en förmonterad rullbock (88L/88R).
Använd följande skruvar för monteringen av motsvarande portvariant:
**iso20-4** = skruvar (S10)
**iso45-5** = skruvar (S19)
Det tillåtna vridmomentet vid fastskruvningen är 10 Nm.

### 4.5.8 Montera mittbanden

Fig. a, sida A18. Efter monteringen av de enskilda portbladssektionerna (44;67;86;87) monteras mittbanden (68).
Använd följande skruvar för monteringen av motsvarande portvariant:
**iso20-4** = skruvar (S10)
**iso45-5** = skruvar (S19)
Iaktta det tillåtna vridmomentet på 7 Nm vid fastskruvningen av mittbanden (68).

## 4.6 Montera dragfjädrarna

### 4.6.1 Haka i stållinorna

Fig. a och Fig. b, sida A19. Lyft upp portbladet och skjut det till ändläget. Säkra portbladet på båda sidorna så att det inte kan falla ner.
Fig. c Tilldela de båda stållineelementen (12) respektive portsida. Justera in stållineelementen (12) så att den synliga ytsidan är **rött** i den vänstra karmen och den synliga ytsidan är **svart** i den högra karmen.
Fig. d Stick in änden på de dubbla stållinorna (12) i lininfästningen (4L/4R). Se till att stållinorna inte korsar varandra.
Fig. e Lägg de båda separata linändarna (12) över brytrullen (17) och montera brytrullen (17) med skruven (S15) på formslutstycket (16L/16R). Var noga med att de båda stållinorna löper parallellt och inte korsar varandra.
Fig. f För de båda separata linändarna (12) till linarmen på bottensektionens (44) undre linfäste (57L/57R). Lirka in linändarna (12) i linarmen efter varandra och se till att stållinorna löper parallellt.
Fig. g Montera stållinestyrningen (21) på lininfästningen (4L/4R) med skruven (S17). Placera de båda stållinorna (S12) bakom stållinestyrningen (21) och se till att de löper parallellt.

### 4.6.2 Haka i dragfjädrarna

⚠ **VARNING**

**Risk p.g.a. spänd fjäder!**

Efter installationen och efter varje inställning måste fjäderpaketet säkras med fjädersprinten!

Fig. a, sida A20. Haka i fjäderpaketets (11) långa hål i den undre fjäderupphängningen (5) och säkra det med fjädersprint (15).
Fig. b Haka därefter i fjäderpaketets (11) klack med en lätt förspänning i fjäderspännbandet (12). Säkra fjäderpaketet (11) med fjädersprint (15).
Öppna porten till hälften för att ta reda på den optimala dragfjäderspänningen. Porten måste automatiskt stanna i detta läge. Fjäderkraften kan anpassas genom att omplacera klacken i fjäderspännbandet (12).

### 4.6.3 Avsluta portbladets montering

Fig. a Beroende på portens manövreringstyp måste eventuellt styrplåtar (99) monteras.
**Manuell drift:** Montera vardera en styrplåt (99) på karmen på portens båda sidor.
**NovoPort-drivmotor:** Montera en styrplåt (99) på karmen bara på den sida där Novoport-drivmotorn sitter.
**Takmotor:** Ingen styrplåt (99) behöver monteras.
Gör enligt följande vid monteringen av styrplåten (99):
Sväng in styrplåten (99) i vinkelkarmen (1L/1R) och skruva fast den med skruven (S3).

Fig. b Stäng porten och justera därefter de övre löprullarna. Försäkra dig om att monteringsklossarna under portbladet har avlägsnats.
Fig. c Vid manuell drift och drivmotor NovoPort: Placera löprullarnas medelpunkt centrerat till ändstyckets inre kant. Vid en takmotor som portdrivning måste löprullarna förskjutas ca 25 mm uppåt.
Dra åt skruvarna på rullhållaren (105L/105R) efter att den övre löprullen har ställts in.
Fig. d Installera försiktigt ingreppsskyddet (39) på löpskenornas båda sidor för att avsluta monteringen.
Fig. e Kontrollera att karmens och beklädnadens tätningar inte är deformerade. Med en varmluftsfläkt e.d. kan den ursprungliga formen återställas.

## 4.7 Extra montering för den manuella driften

### 4.7.1 Montera handlinan (tillval)

**⚠ VARNING**

**Risk för personskador genom klämning av kroppsdelar.**

Om handlinan och en drivmotor för porten installeras samtidigt, finns risk för att kroppsdelar fastnar och kläms i handlinan under portens rörelse.

- Om det finns eller planeras en drivmotor till porten, får handlinan inte monteras!

Fig. a, sida A22. Montera linfästet (91) för handlinan (96) på bottensektionen (44) med skruvarna (S10). Det tillåtna vridmomentet vid fastskruvningen är 10 Nm.
Fig. b Dra handlinan (96) genom motsvarande hål i linfästet (91) och säkra den med en knut.
Fig. c Haka fast handlinan (96) i förbindelseplåten (18) med en knut.

### 4.7.2 Montera löpskenornas klämmor

Öppna porten för hand och markera den översta löprullens (105L/105R) ändläge.
Fig. a, sida A22. Stäng porten och montera löpskenornas klämmor (89) på det markerade läget med skruvarna (S14).
Fig. b Observera att avståndet mellan löpskenans ände och klämmans djupaste punkt måste vara lika på båda sidorna.

### 4.7.3 Montera låsblecket

Stäng porten. Håll därefter låsblecket (93L/93R) mot låsbulten (79) på höger resp. vänster sida och markera detta läge.
Fig. a, sida A23. Öppna porten och skruva fast låsblecket (93L/93R) i vinkelkarmens (1L/1R) båda motsvarande rektangulära hål (främre hålraden) med skruvarna (S17).
Kontrollera låsningen - öppna och stäng porten flera gånger. Vid stängningen måste alltid låsbulten (79) gripa in fullständigt i låsblecket (93L/93R). Korrigera läget om nödvändigt genom att förskjuta låsblecket (93L/93R) vertikalt.
Fig. b Montera en extra säkringsvinkel (94) på låsblecket (93L/93R) och vinkelkarmen (1L/1R) med skruvarna (S6 + S12).

## 4.8 Installation "Reno" - speciell monteringssituation

**MEDDELANDE**

**Iaktta förutsättningarna för monteringen.**

Fig. a, sida A23. Genomför bara följande steg efter att du har kontrollerat avståndet mellan anslaget och den befintliga främre skenan. Avståndet måste vara minst 60 mm.

Fig. b och Fig. c Ta bort fotvinkeln vid börbrottstället vid vinkelkarmens (1L/1R) undre ände genom att bryta av den nedåt. Ta därefter bort det fristående förbindelsestycket på vinkelkarmen.

**MEDDELANDE**

**Rost kan bildas på skiljestället!**

Skydda skiljeställena mot korrosion genom att bearbeta dem med bättringslack (bättringslacken ingår inte i leveransen).

Fig. d Res upp portramen och sätt in den i mellanrummet (vägg och bottenskena). Iaktta även arbetsstegen i kapitel "Pluggarnas montering på portramen".

## 4.9 Avsluta installationen

För sektionsportens funktion, hållbarhet och lätta gång är det av avgörande betydelse att alla delar har monterats enligt monteringsanvisningen. Kontrollera att garageporten fungerar säkert och felfritt. Kontrollera speciellt följande punkter:

- Är vinkelkarmarna på sidorna, karmbeklädnaden och de vågräta löpskeneparen exakt inriktade horisontellt, vertikalt och diagonalt och säkert fastsatta?
- Är alla skruvkopplingar fast åtdragna?
- Har alla takupphängningar för de vågräta löpskeneparen monterats?
- Har övergångarna mellan de vertikala löpskenorna i vinkelkarmen och 89°-bågarna anpassats?
- Är dragfjädrarna spänning lika? Kontrollera fjäderspänningen: Öppna porten till hälften. Porten måste automatiskt stanna i detta läge.
  - Öka dragfjäderspänningen om porten sänker sig för mycket.
  - Minska dragfjäderspänningen om porten dras upp för mycket.

- Sitter fjädersprintarna i de undre fjäderupphängningarna och fjäderspännbandet?
- Löprullar: Kan alla löprullar vridas lätt för hand när porten är stängd?
- Sticker alla löprulleaxlar ut lika mycket ur hållarna när porten är öppen? Kontrollera portramens diagonala inriktning om nödvändigt.
- Ligger de dubbla stållinorna exakt och utan att vara förvridna i sina styrningar?
- Har den övre löprullen ställts in korrekt?
- Vid drivmotorn till porten: Har låsningen och handlinan demonterats?

## 5 Hantering

### 5.1 Säkerhetsanvisningar för driften

Portens mekaniska utrustningar har konstruerats på ett sådant sätt att riskerna (genom att man kläms, skärs och fastnar) för användaren resp. personer i närheten har minimerats i den mån det är möjligt.
Iaktta följande säkerhetsanvisningar för en säker drift:

- Får endast användas av instruerade personer.
- Alla användare måste vara instruerade om garageportens hantering och vara förtrogna med tillämpliga säkerhetsföreskrifter.
- Iaktta de lokalt gällande föreskrifterna om förebyggande av olyckor och de allmänna säkerhetsbestämmelserna.
- Kontrollera garageporten regelbundet avseende synliga bristfälligheter.
- Låt brister omedelbart åtgärdas.
- Sektionsportens manuella manövrering är endast tillåten med det yttre handtaget, de inre handtagen eller med handlinan. Användaren får aldrig gripa in i rörliga delar.
- Denna port är endast avsedd för omgivningstemperaturer mellan -20 °C och +40 °C.

**⚠ VARNING**

**Risk för stötar och klämning genom portens rörelser!**

Vid manövrering av porten måste öppnings- och stängningsprocedurer övervakas.

- Garageporten måste kunna ses från platsen för manövreringen.
- Försäkra dig om under portmanövreringen att inga personer, särskilt inga barn, eller föremål befinner sig inom garageportens rörelseområde.
- Portens öppningsområde måste alltid hållas fritt.

### 5.2 Öppna porten

Skjut portbladet under öppningen till ändpositionen och vänta tills portbladet står stilla.

### 5.3 Stänga porten

Förvissa dig om vid stängningen att låsbulten alltid snäpper fast ordentligt.

### 5.4 Låsfunktion

Ett helt varv med nyckeln:

- Sektionsporten kan alltid öppnas och stängas utan nyckel.

3/4 varv med nyckeln och nyckeln vrids tillbaka:

- Sektionsporten kan öppnas och är låst igen efter portens stängning.

Öppna och stänga inifrån:

- Genom att förskjuta den inre upplåsnings- resp. låsningsknappen kan porten öppnas och stängas utan nyckel.

## 6 Underhåll / Översyn

### 6.1 Underhållsarbeten användare

Följande punkter måste kontrolleras resp. genomföras efter att porten har monterats samt minst var 6:e månad.

- Olja/fetta in löprulleaxlarna, rengör de vågräta löpskeneparen ca var 5 000:e portrörelse.
- Låscylindern ska inte smörjas; spraya bara in med grafitspray när den rör sig mekaniskt trögt.
- Sörj för en god ventilation (torkning) av portramen; vattnet måste kunna rinna av.
- Skydda sektionsporten mot frätande, aggressiva substanser som syra, lut, strösalt osv. Använd bara milda hushållsrengöringsmedel för rengöringen.
- Sektionsportar med stålfyllning har belagts med polyester på fabriken. Portens vidare behandlingen med färg på plats måste ske inom 3 månader från leveransen med en lösningsmedelshaltig 2K-Epoxi-grundning och med vanliga lacker för utomhusbruk efter uthärdningen.
- Beroende av den lokala atmosfäriska belastningen bör en efterbehandling med färg göras med jämna mellanrum.

#### 6.1.1 Rengöring

Vi rekommenderar att regelbundet rengöra porten med en mjuk, fuktig trasa. Vid behov kan ett milt rengöringsmedel eller en tvållösning med ljummet vatten användas. Polityrer bör undvikas, likaså repande eller organiska lösningsmedel / rengöringsmedel. För att undvika repor från damm ska porten och portfönster spolas noga före rengöringen.

## 6.2 Underhållsarbeten kompetent person

Nedanstående underhållsarbeten får bara genomföras av en utbildad person, se kapitel 2.3 - Personalens kvalifikation.

- Kontrollera porten enligt kontrollanvisningen.
- Kontrollera att skruvarna och klämförbindningarna sitter fast ordentligt, dra åt vid behov.
- Kontrollera förslitningsdelar (fjädrar, stållinor, osv.) och byt ut dem om nödvändigt mot original reservdelar.
- Se till att fjäderspänningen är korrekt. Gör enligt monteringsanvisningen när fjäderspänningen måste ändras.
- Byt ut de flerdubbla fjäderpaketen och de dubbla stållinorna efter ca 25 000 portrörelser (öppna/stänga).

Det motsvarar ca:

| Portrörelser per dag | Utbyte |
|---|---|
| 0 - 5 | var 14:e år |
| 6 - 10 | var 7:e år |
| 11 - 20 | var 3,5:e år |

# 7 Demontering

## 7.1 Säkerhetsanvisningar för demonteringen

**⚠ VARNING**

**Risk p.g.a. en spänd fjäder**

Fjädrarna står under en hög dragspänning varför stora krafter kan frigöras när fjädern spänns / lossas.

- Använd en lämplig personlig skyddsutrustning när du lossar fjädrarna.

**⚠ VARNING**

**Risk för stötar och klämning genom att porten faller ner!**

Portbladet kan falla ner när dragfjädrarna hakas loss.

- Säkra portbladet så att det inte kan falla ner när du hakar loss dragfjädrarna.

1. Demonteringen får bara genomföras av en utbildad person, se kapitel 2.3 - Personalens kvalifikation.
2. Gör aldrig demonteringen ensam. Vissa arbetssteg kan bara genomföras av två personer.
3. Flytta portbladet till ändläge Öppen och säkra det så att det inte kan falla ner.
4. Haka loss de separata stållinorna från den undre linarmen till vänster och höger och stäng porten försiktigt och långsamt.
5. Portens fortsatta demontering sker på samma sätt i omvänd ordning som vid monteringen.

# 8 Avfallshantering

Avfallshantera alltid förpackningsmaterialet miljövänligt och enligt gällande, lokala föreskrifter för avfallshantering.

Symbolen med den överstrukna soptunnan på en gammal el- eller elektronikapparat innebär att den inte får kastas i hushållssoporna när den är uttjänt. Det finns insamlingsställen för uttjänta el- och elektronikapparater i din närhet, där du kostnadsfritt kan lämna in gamla apparater. Adresserna får du hos din stads- resp. kommunförvaltning. Genom en separat insamling av uttjänta el- och elektronikapparater ges möjlighet till återanvändning, materialutnyttjande och andra former av återvinning. Därmed undviks också negativa följder för hälsa och miljö, då det kan finnas farliga ämnen i apparaterna.

# 9 Garantibestämmelser

## 5 resp. 10 år fabriksgaranti på sektionsportar

Förutom garantin p.g.a. våra försäljnings- och leveransvillkor lämnar vi 10 års fabriksgaranti på ovan nämnda sektionsportar vid max. 50 000 driftcykler.

Vår **fabriksgaranti gäller i 5 år** på förslitningsdelar som lås, gångjärn, fjädrar, lager, löprullar linrullar och tillhörande linor vid normal påfrestning eller upp till 25 000 driftcykler.

Vi lämnar **10 års fabriksgaranti** på sektioner mot rost inifrån och ut, på separation stål från skum samt på botten-, mellan- och sidotätningar samt på tätningar på portens överdel.

Vid portar med fjädrar ska de flerdubbla fjäderpaketen och de dubbla stållinorna bytas ut efter ca 25 000 driftcykler, vid portar med torsionsfjäderaxel ska torsionsfjäderaxeln bytas ut helt (se Monteringsanvisning).

Skulle dessa eller delar av dessa påvisligen blivit obrukbara p.g.a. material- eller fabrikationsfel eller dess funktionsduglighet påverkas i hög grad, kommer vi att på eget val kostnadsfritt påbättra dem eller leverera nya.

För skador till följd av bristfälligt eller osakkunnigt inbyggnads- och monteringsarbete, felaktig idrifttagning och manövrering, inte genomförda underhållsarbeten, otillåten påfrestning samt egenmäktiga ändringar på portkonstruktionen, frånsäger vi oss allt ansvar. För på- och ombyggnader samt vid byte av delar under underhålls- och reparationsarbeten får bara original tillbehör användas. Detsamma gäller även för skador som uppstått p.g.a. transport, force majeure, främmande inverkan eller naturlig förslitning samt atmosfäriska belastningar.

Garantin upphör också att gälla när vår monterings- och bruksanvisning inte följs.

Vid egenmäktiga ändringar eller påbättringar av funktionsdelar eller montering av extra fyllningsvikt som inte längre kan jämnas ut av de föreskrivna torsionsfjädrarna kan inget ansvar övertas.
Ytgarantin på alla portblad som monterats inom landet med original färgton med slutbeläggning gäller ansvaret för färgen resp. folien samt korrosionsskyddet och ljusäktheten. Små färgändringar som kan uppstå med tiden omfattas inte av garantin. Portar och portytor som monterats i områden vid kusten eller nära kusten är underkastade aggressiva miljöinverkningar och kräver extra skydd. Uteslutna från denna garanti är bristfälligheter av alla slag som orsakats av skador på produkten, som t.ex. nötning, mekaniska eller avsiktliga skador, nedsmutsning och osakkunnig rengöring.
Vid grundlackerade portar måste slutbehandlingen på plats genomföras inom tre månader från leveransdatum. Små fel på ytan, lätt rost, damminneslutningar eller ytliga repor är ingen anledning till reklamation vid grundlackerade portar eftersom de inte längre syns efter slipningen och slutbehandlingen.
Vid portar med en bredd på ca 3 meter och mer och vid mörka färg- eller folietoner kan deformationer uppstå vid direkt solljus och funktionen påverkas.
Tekniska ändringar av våra produkter p.g.a. produktomställningar, färg- eller materialbyte eller ändringar i produktionsprocessen som medför att utseendet förändras, kan förekomma och är i viss mån acceptabla inom ramen för ett garantibetingat utbyte.
Bristfälligheter ska omedelbart skriftligt rapporteras till oss; berörda delar ska skickas in till oss på begäran. Kostnaderna för demontering och montering, frakt och porto övertas inte av oss. Skulle det visa sig vid en senare bedömning att en reklamation är oberättigad, förbehåller vi oss rätten att fakturera kostnaderna som uppstått.
Denna garanti gäller bara i samband med den kvitterade fakturan och börjar på dagen för leveransen.

## 10 Prestandadeklaration

Prestandadeklarationen på ditt språk finns i bilagan till denna monteringsanvisning.

# 11 Abbildungen zur Montage / Illustrations for assembly / Illustrations pour le montage / Afbeeldingen voor montage

### 3.1 - Produktansicht / Product view / Vue du produit / Productaanzicht

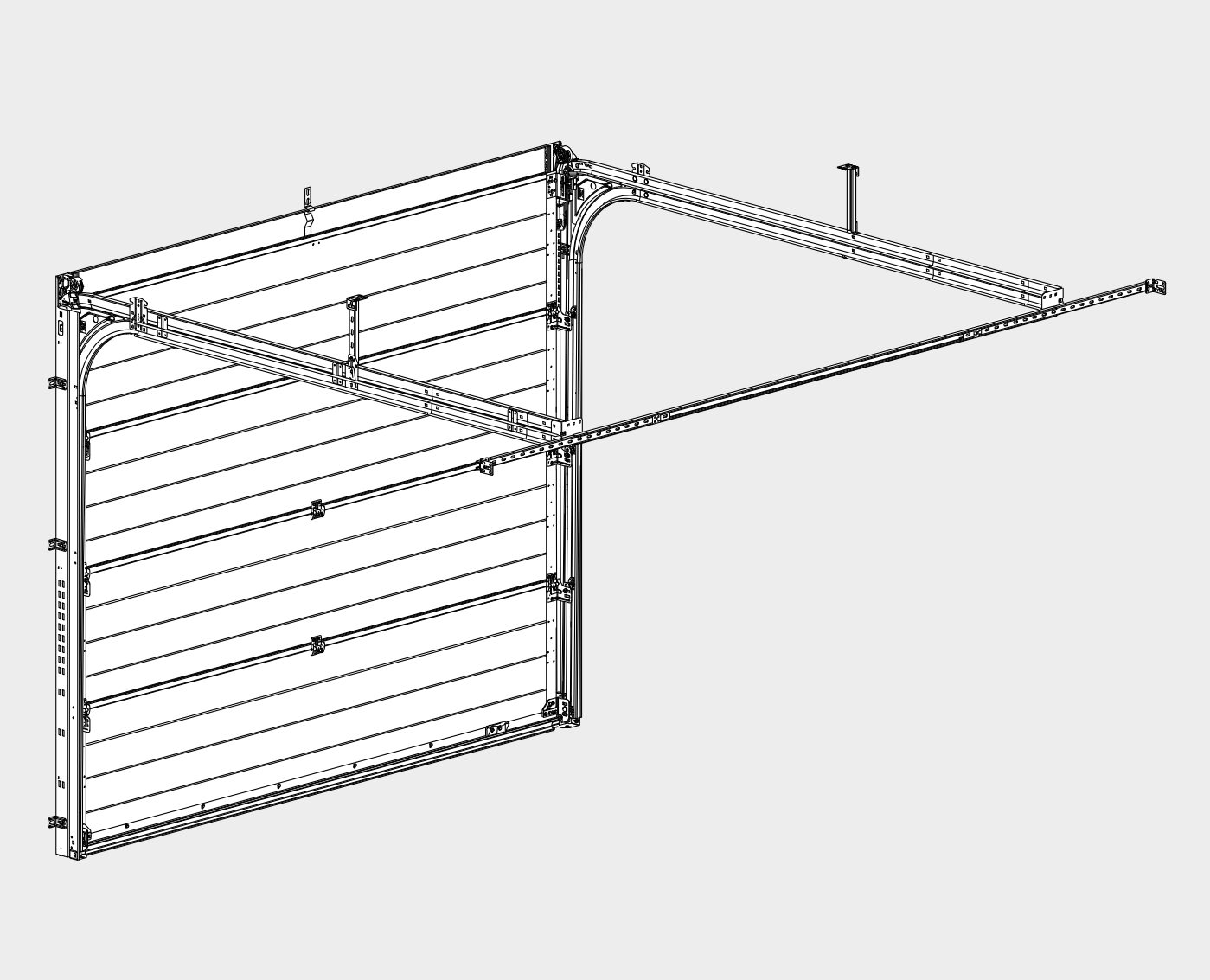

### 4.3.2 - Benötigte Werkzeuge / Tools / Outillage requis / Benodigd gereedschap

a

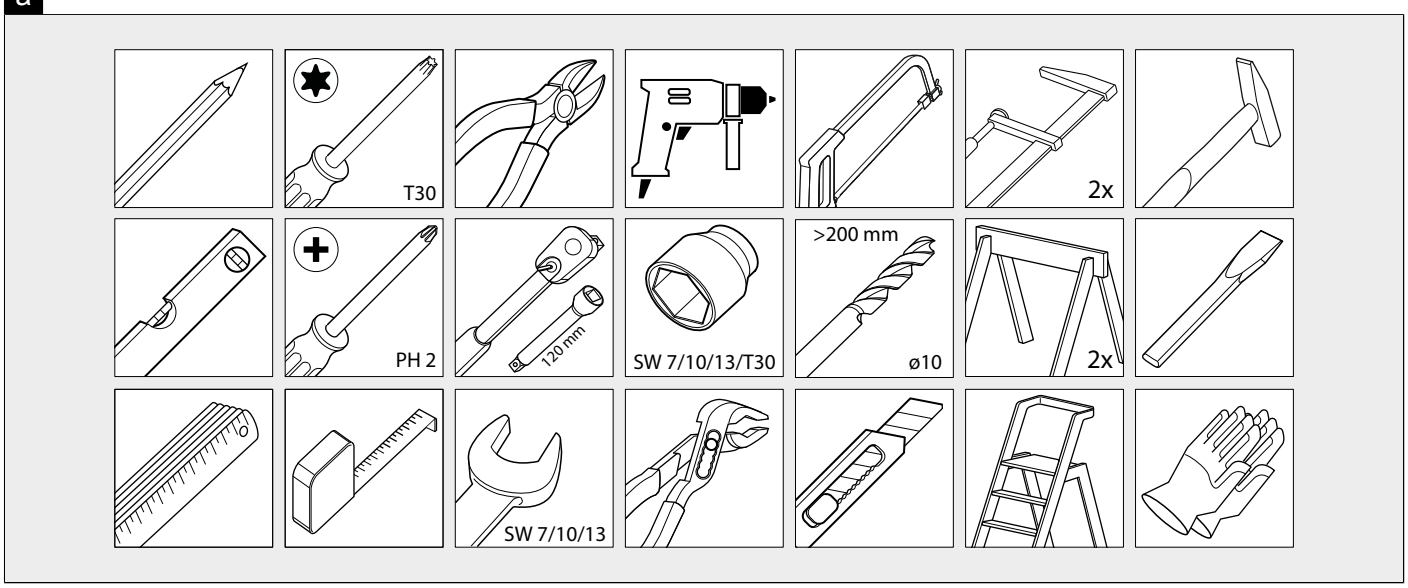

## 4.4 - Montage des Torrahmens / Assembling the door frame / Montage du cadre / Montage van het deurframe

BRH ≥ 2126 mm

### 4.4.1 - Vormontage des Torrahmens / Door frame pre-assembly / Préassemblage de l'huisserie de porte / Voomontage deurraam

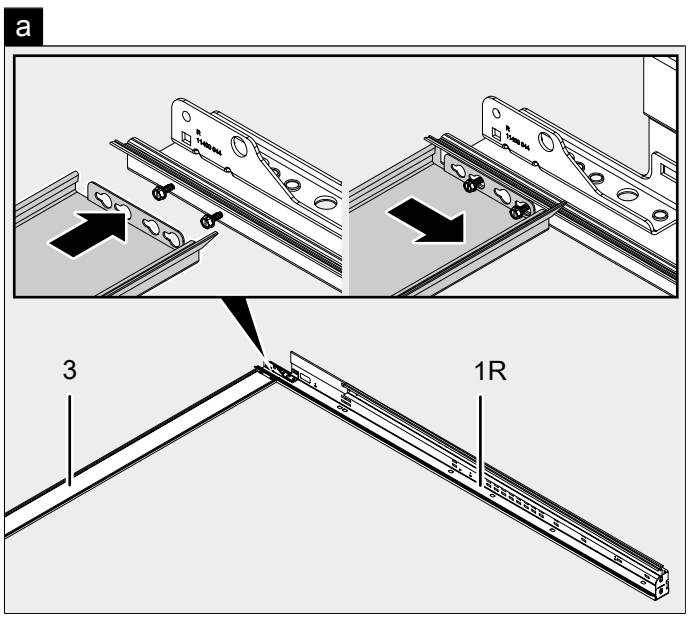


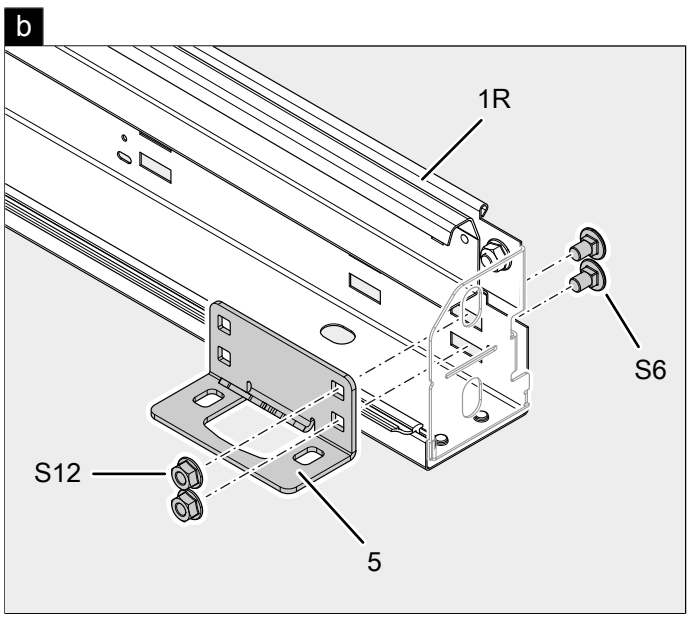

### 4.4.2 - Montage der Maueranker / Mounting the wall anchors / Montage des ancrages muraux / Montage van de muurankers

a

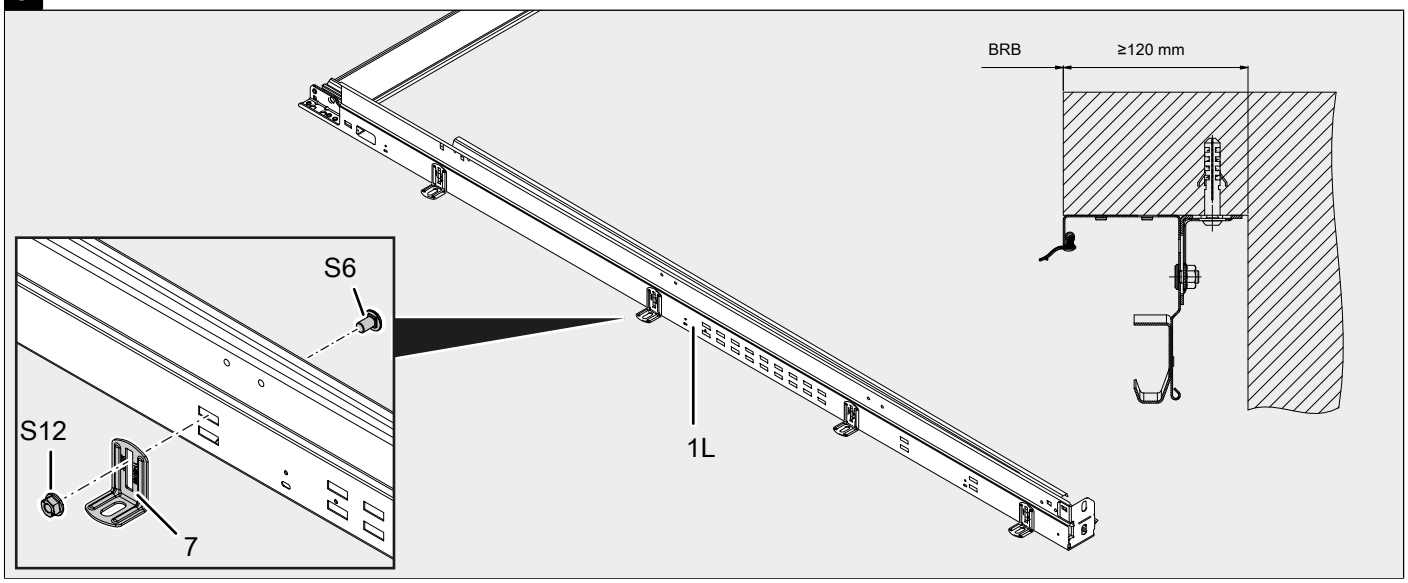


b

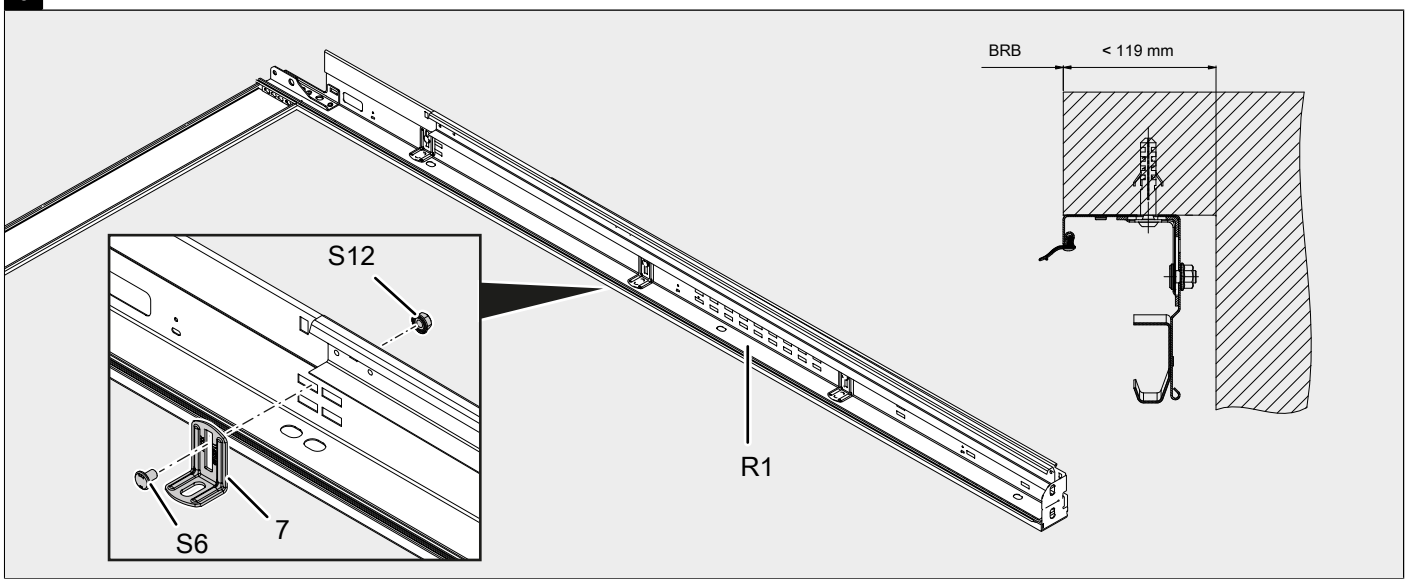


c

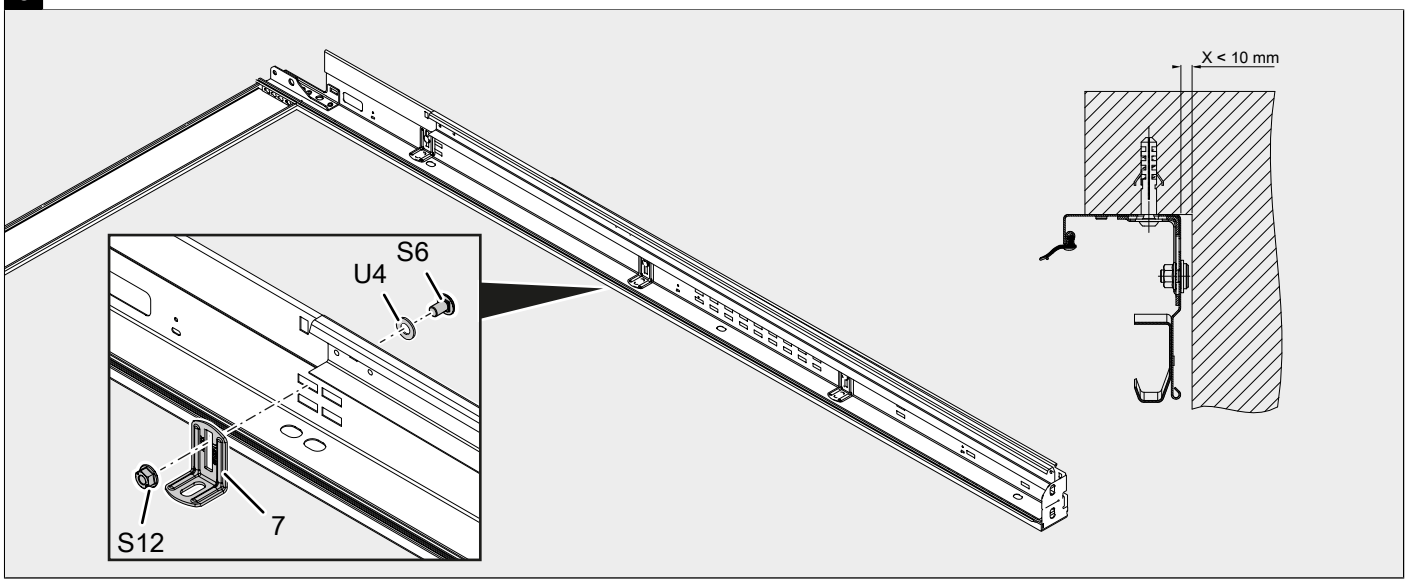

### 4.4.3 - Dübelmontage des Torrahmens / Mounting the plugs for the door frame / Chevillage du cadre / Plugmontage van het deurframe

a

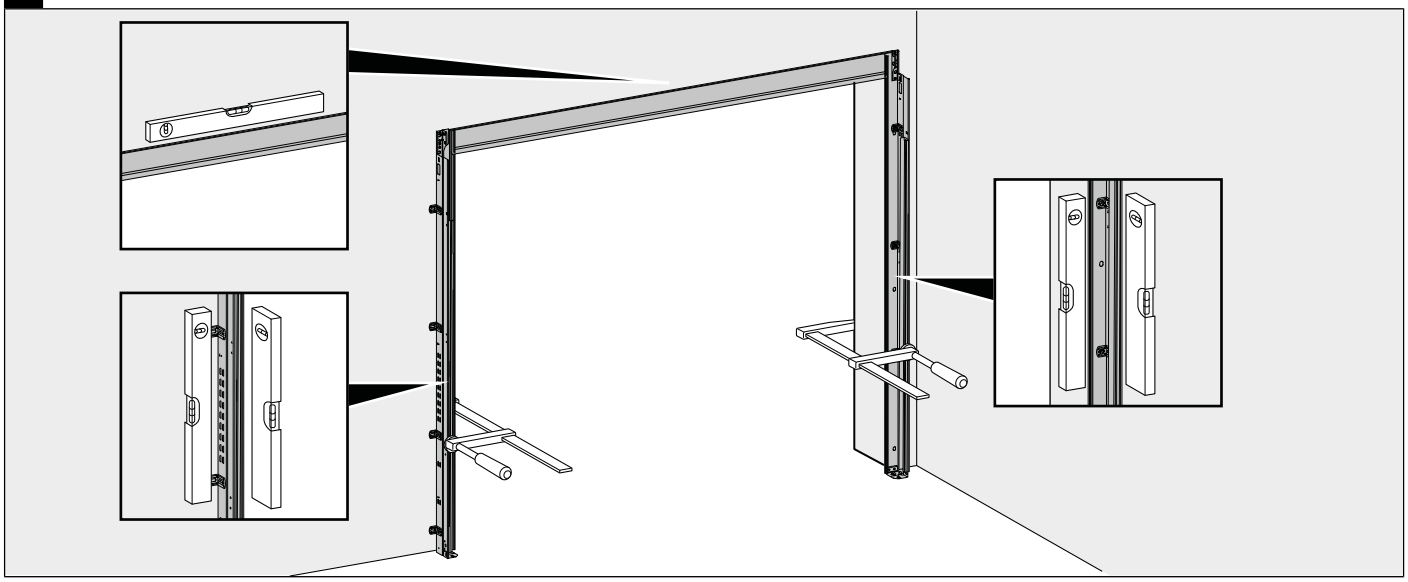

b

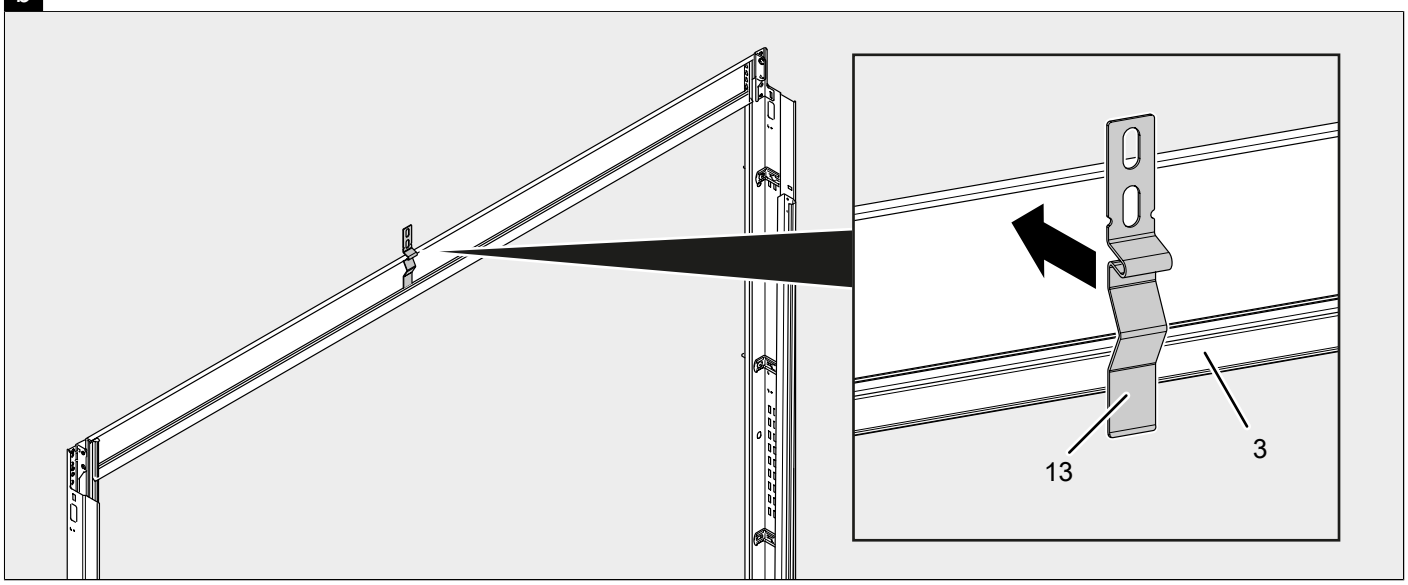


c

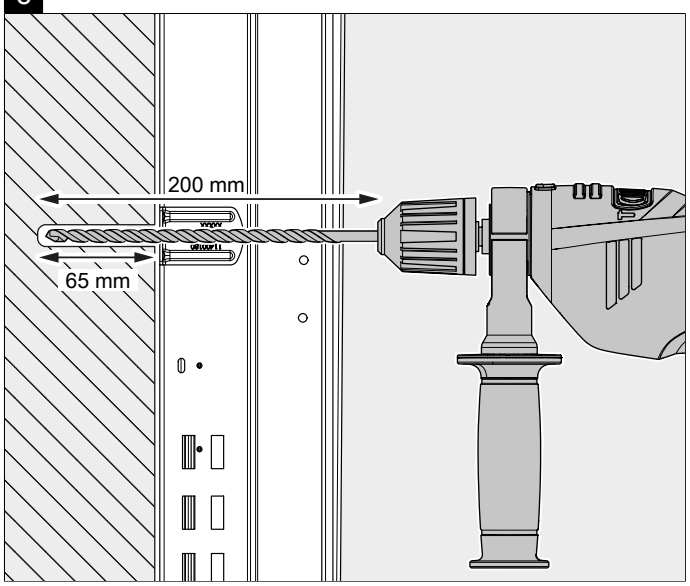


d

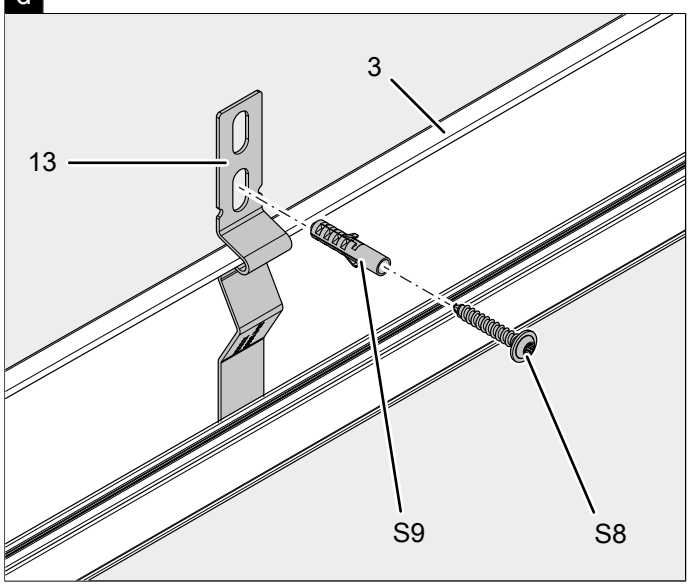

e

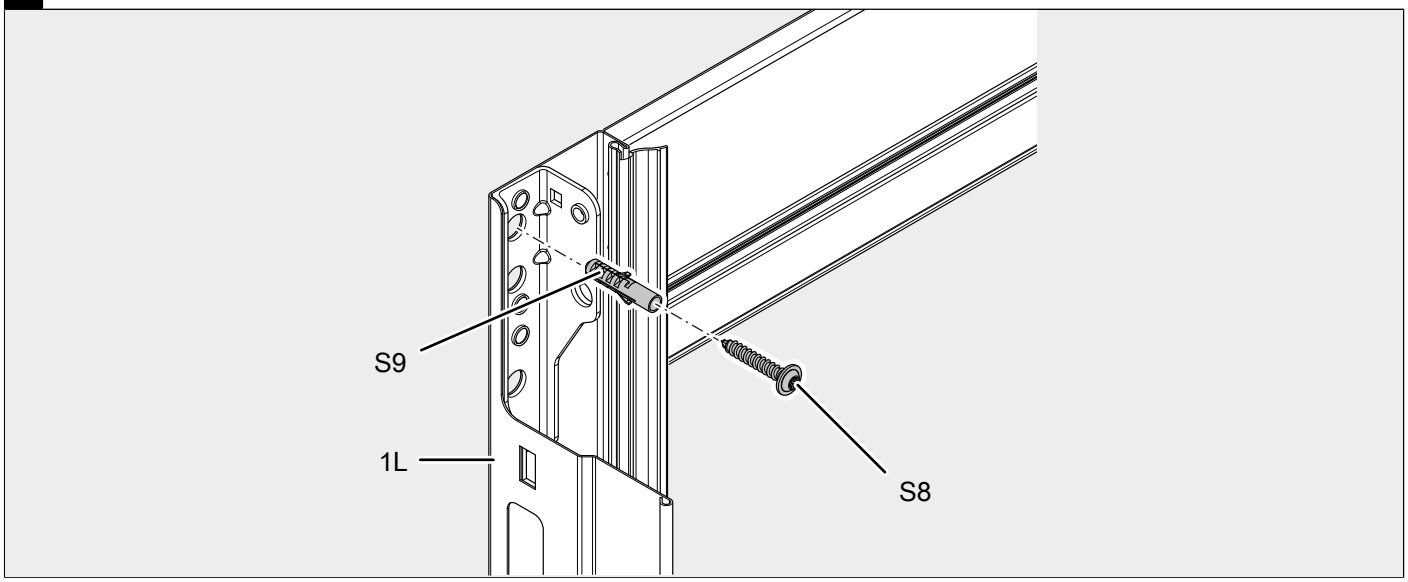


f

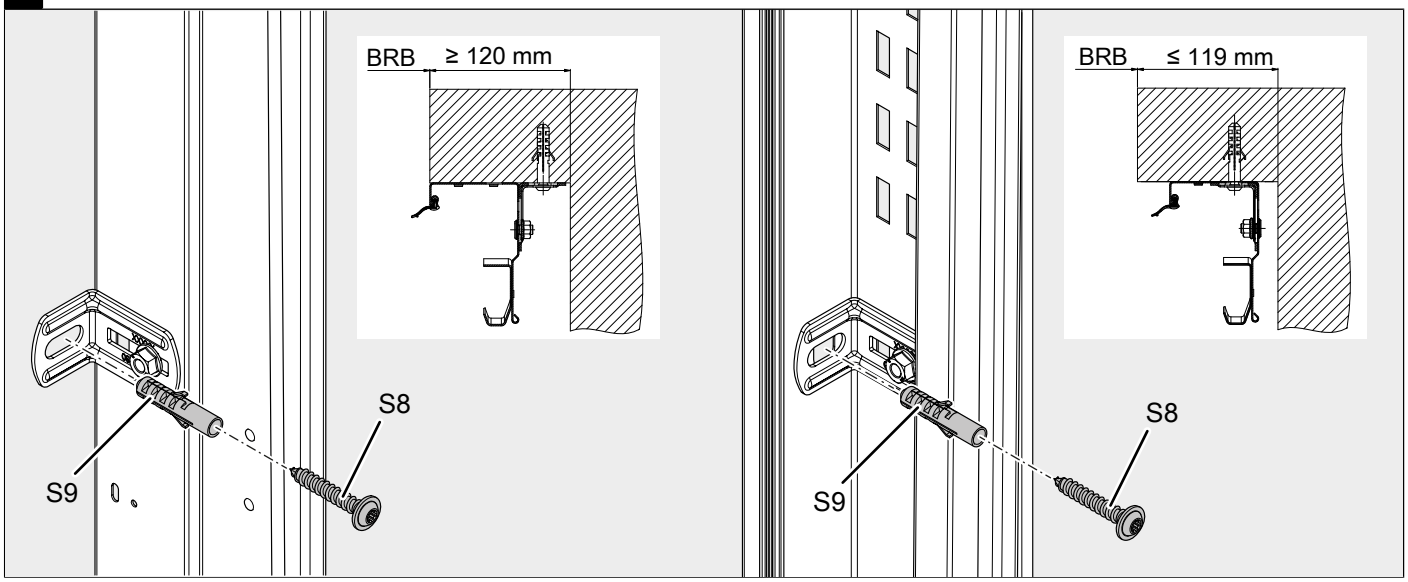


g

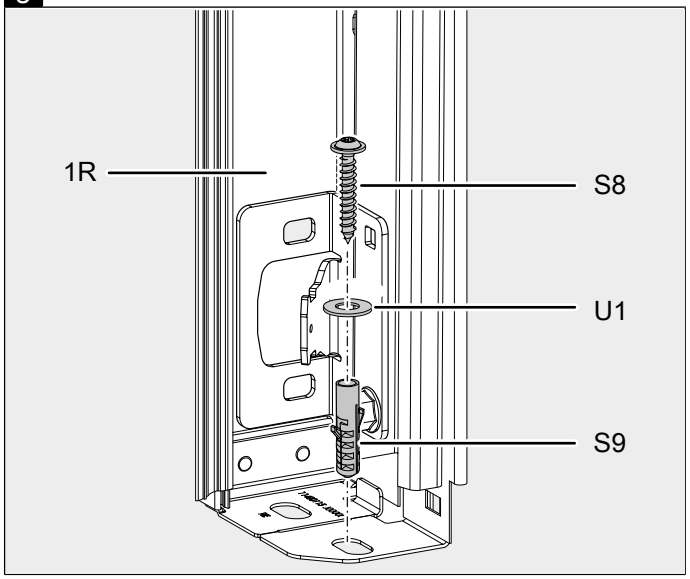


h

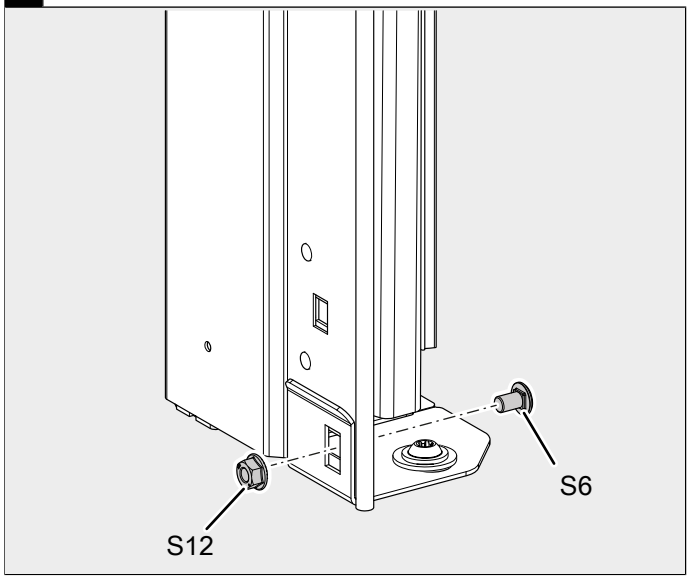

**4.4.4 - Vormontage der waagerechten Laufschienenpaare / Preassembling the horizontal rail pairs / Pré-montage des rails jumeaux horizontaux / Voormontage van de horizontale looprailparen**

a

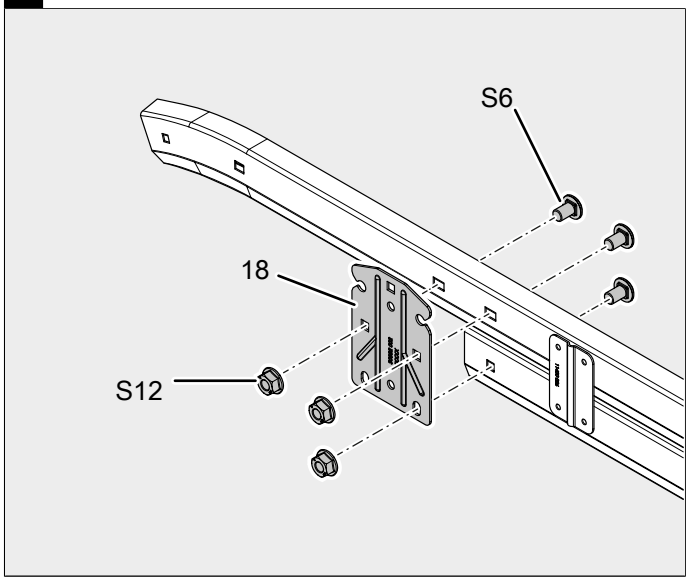


b

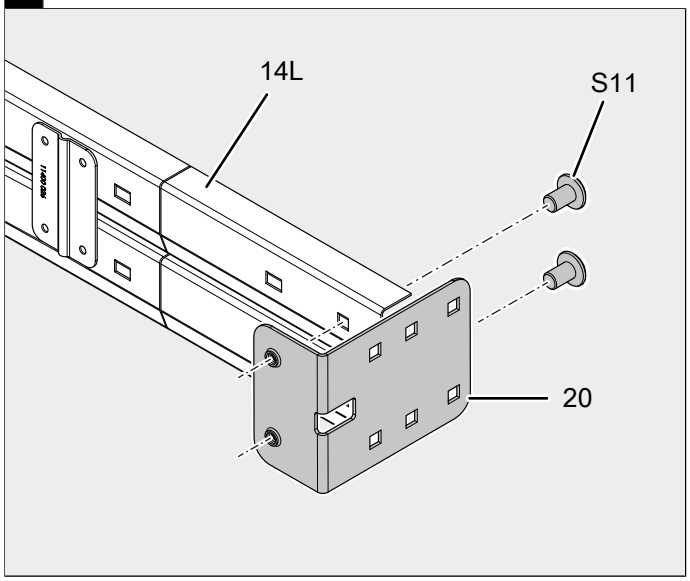


**4.4.5 - Montage der Laufschienenpaare am Rahmen / Mounting the rail pairs to the frame / Montage des rails jumeaux horizontaux sur le cadre / Montage van de horizontale looprailparen op het frame**

a

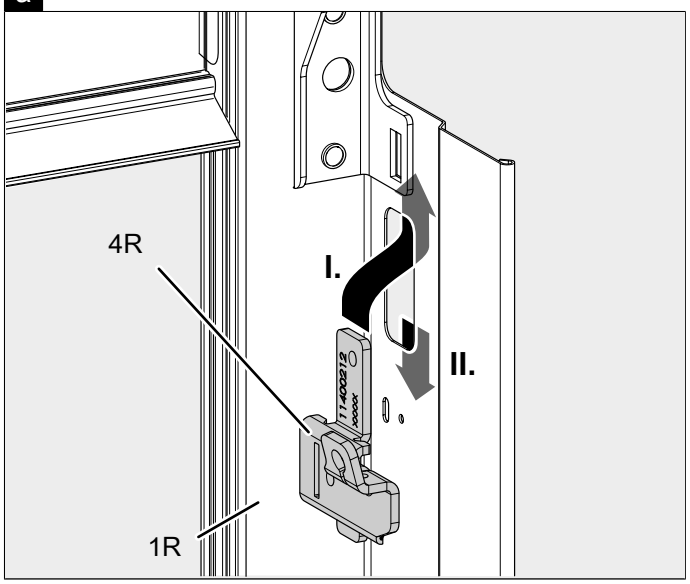


b

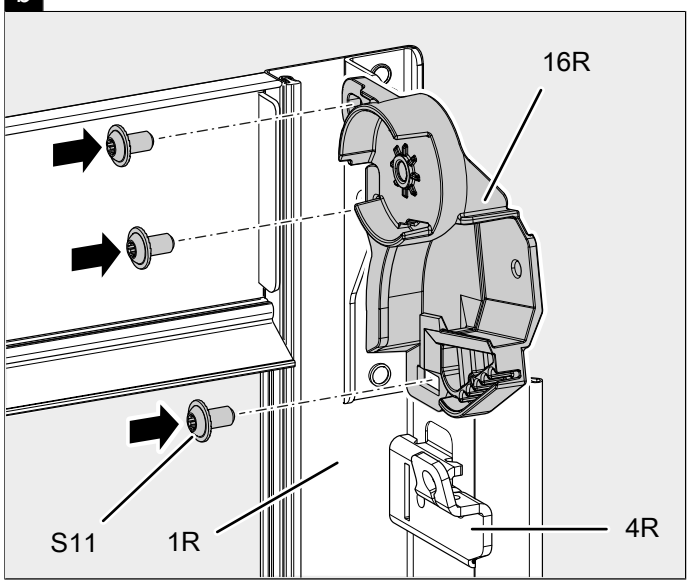


c

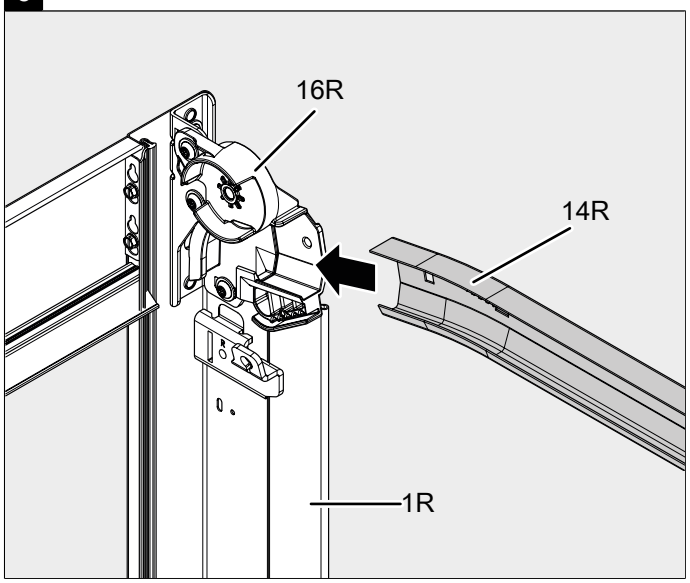


d

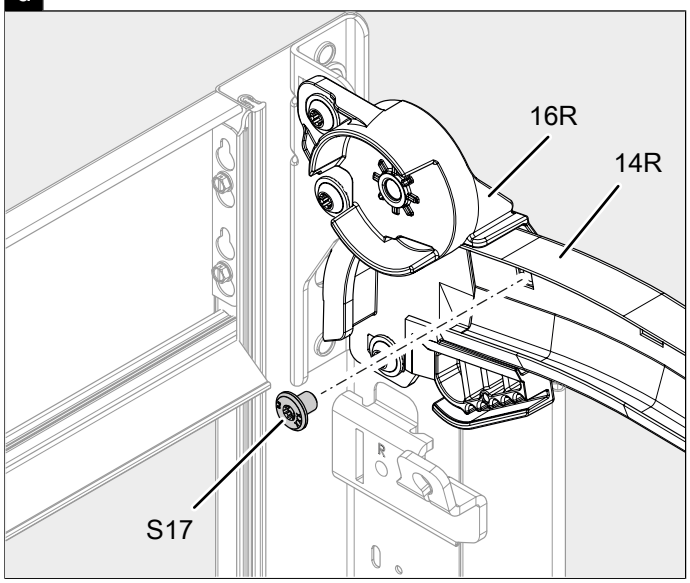

e

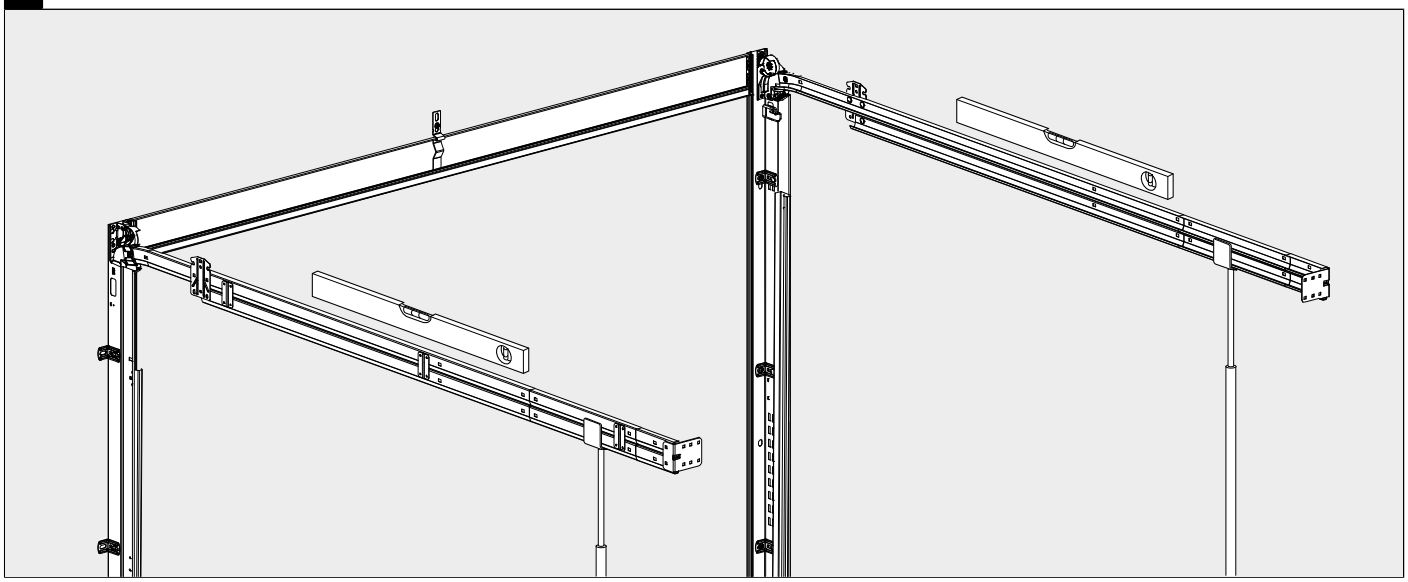

f

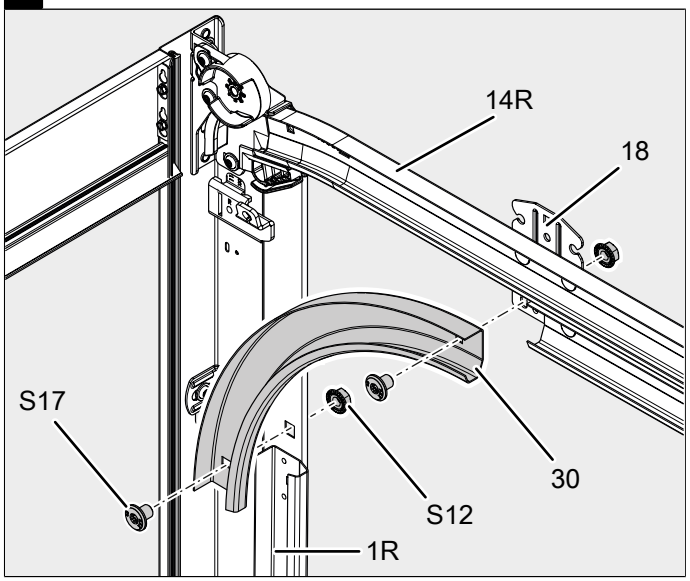


**4.4.6 - Abhängen der waagerechten Laufschienenpaare / Suspending the horizontal rail pairs / Accrochage des rails jumeaux horizontaux / Afhangen van de horizontale looprailparen**

a

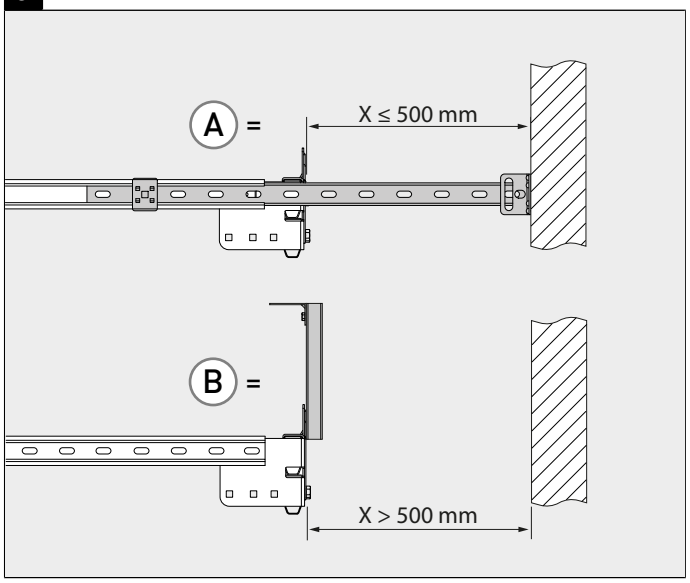


b

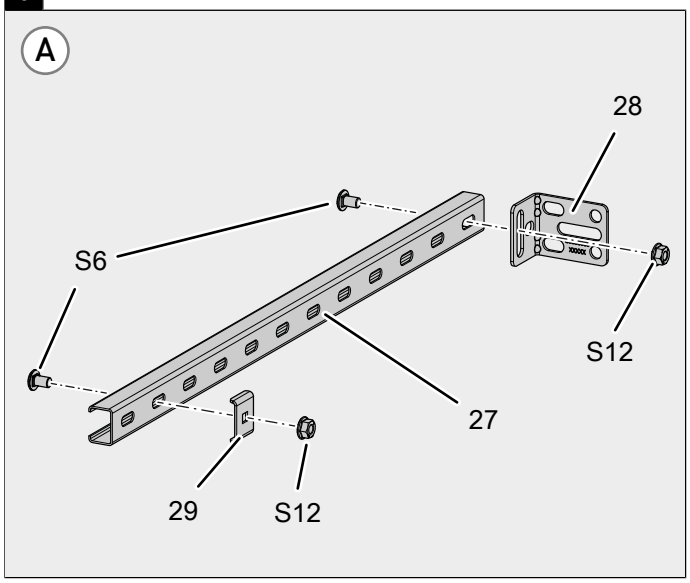

c

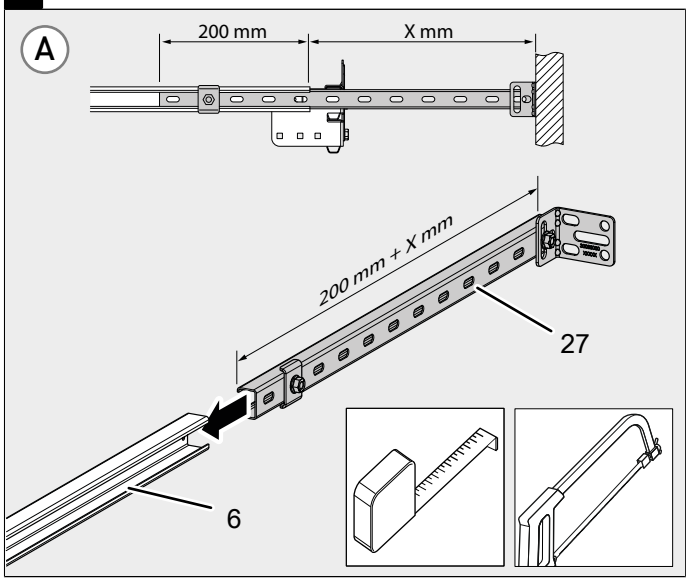
A
200 mm
X mm
200 mm + X mm
27
6

d

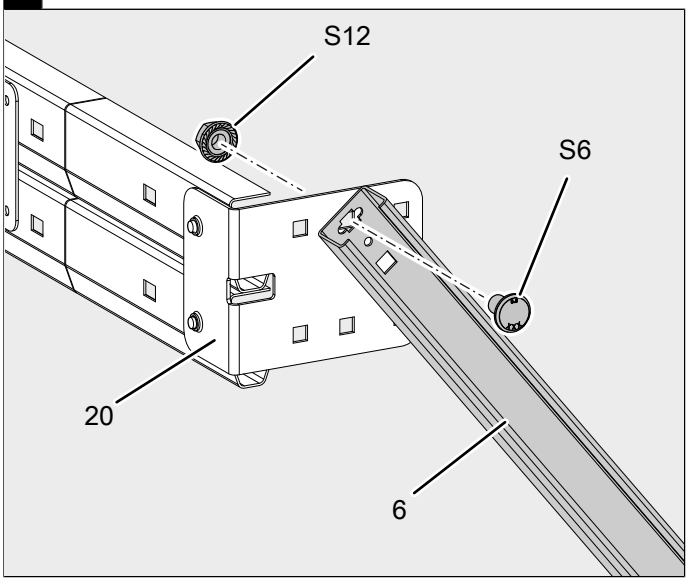
S12
S6
20
6

e

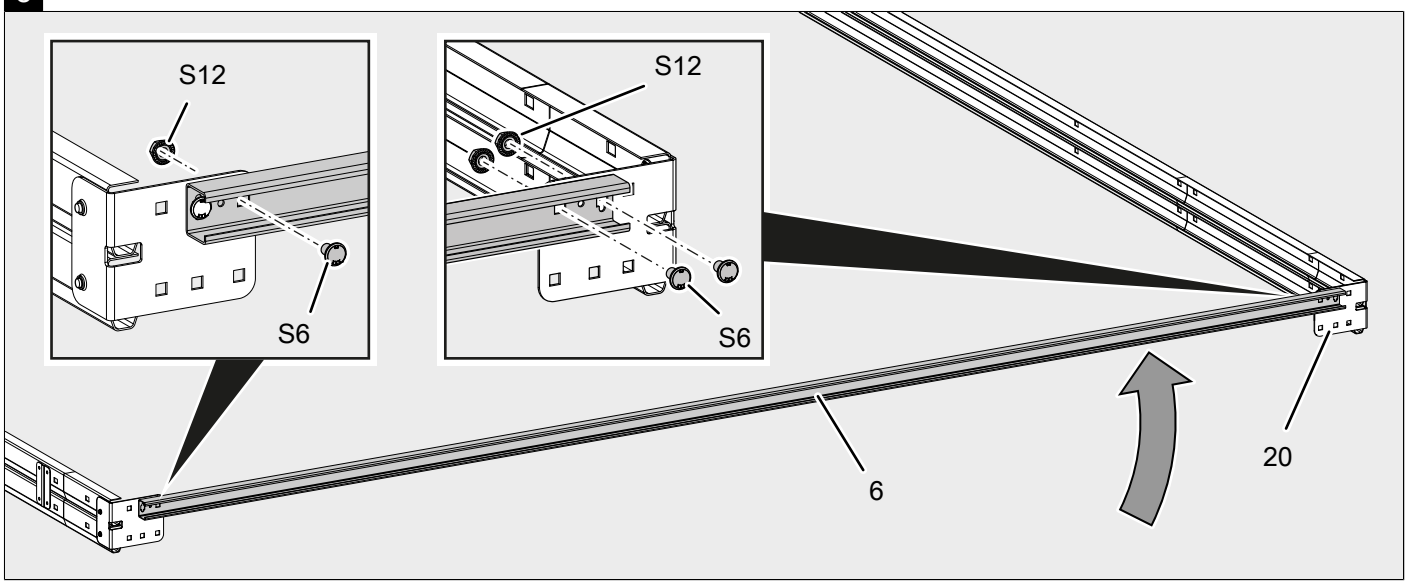
S12
S6
S12
S6
6
20

f

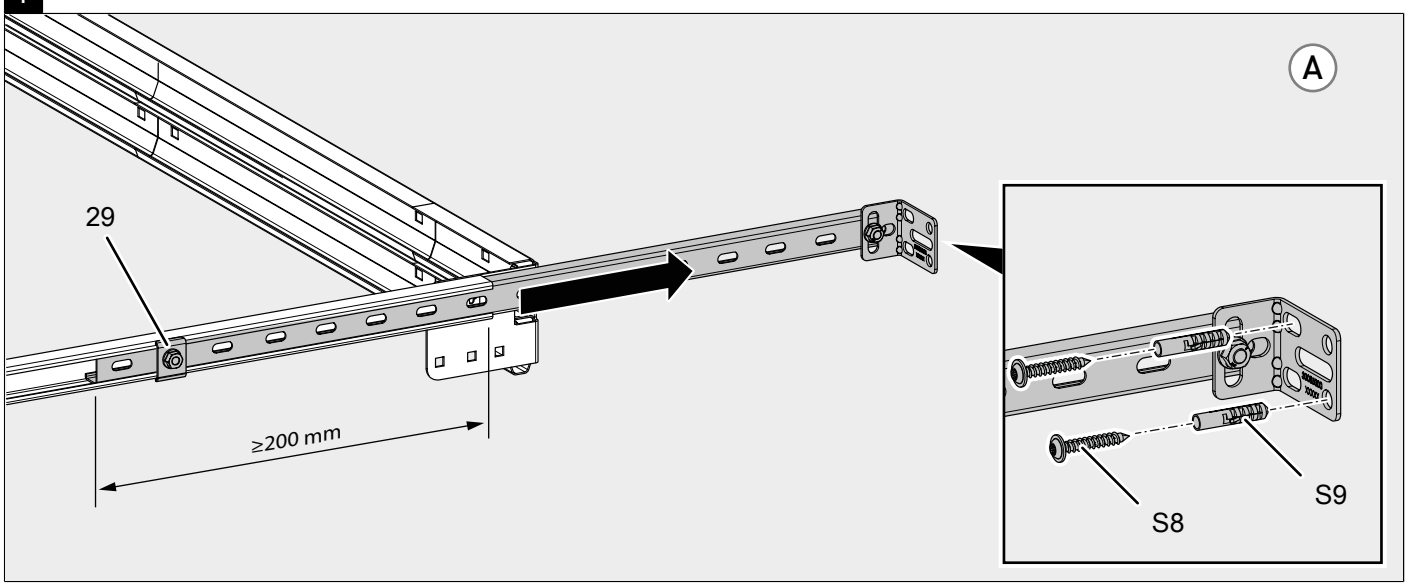
A
29
≥200 mm
S8
S9

g

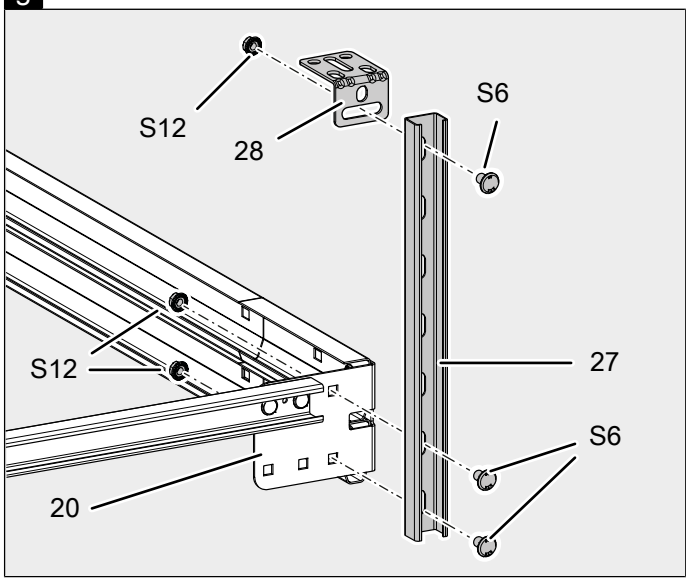


h

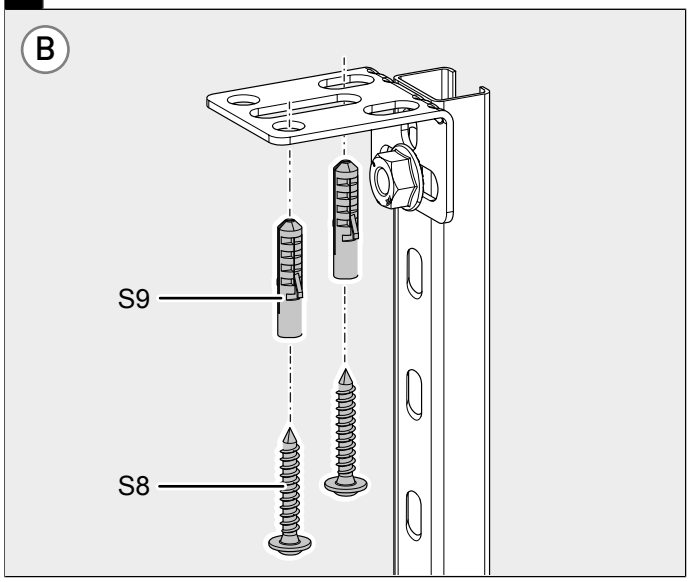


i

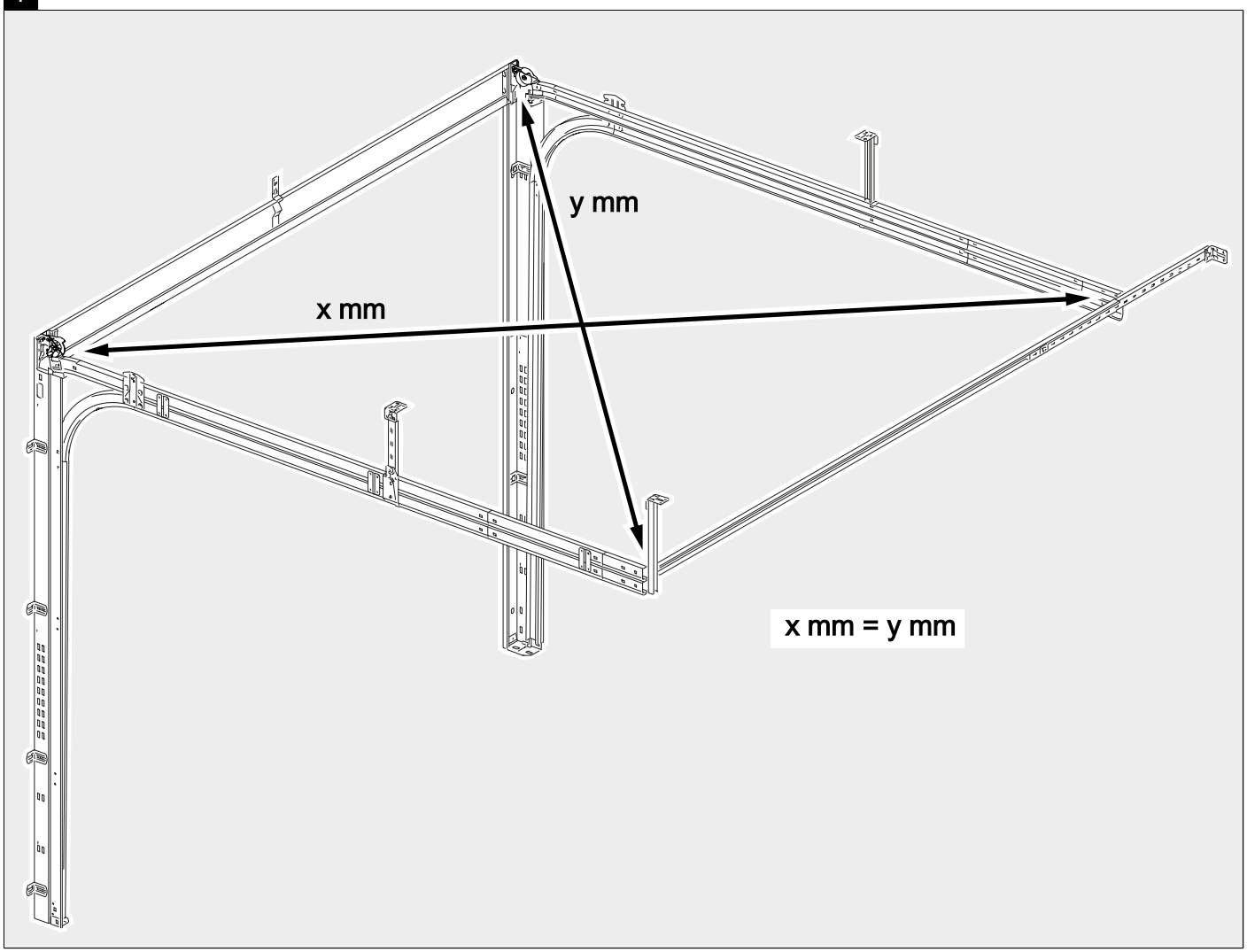

j

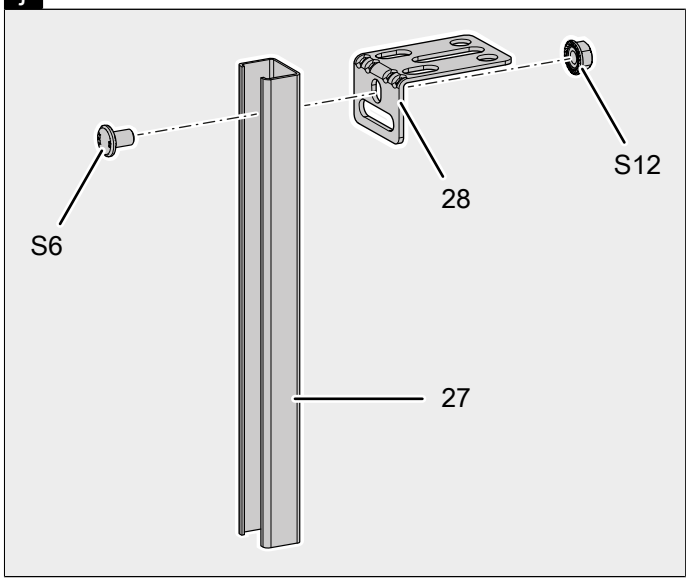


k

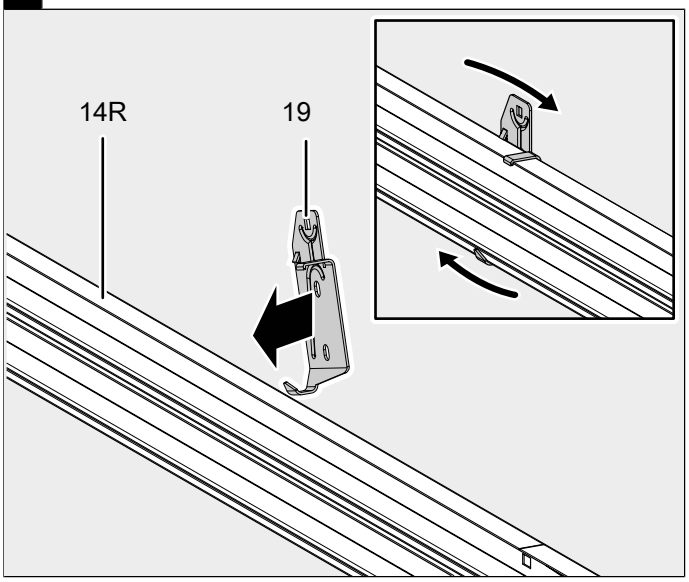


l

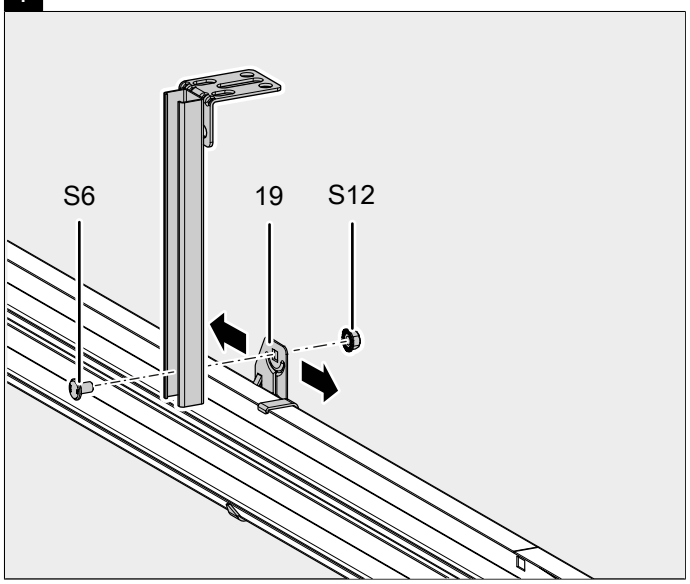


m

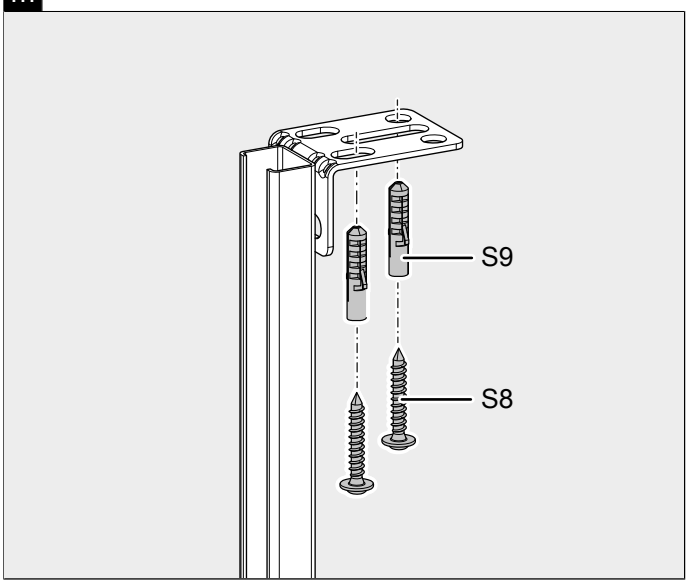


n

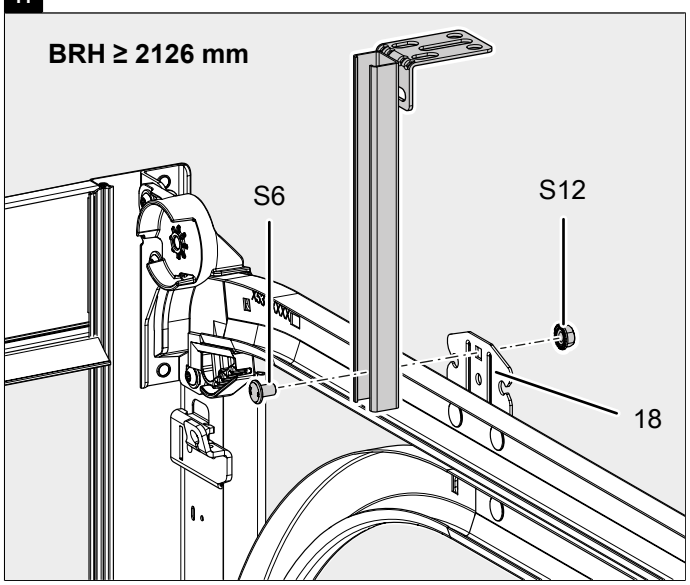


o

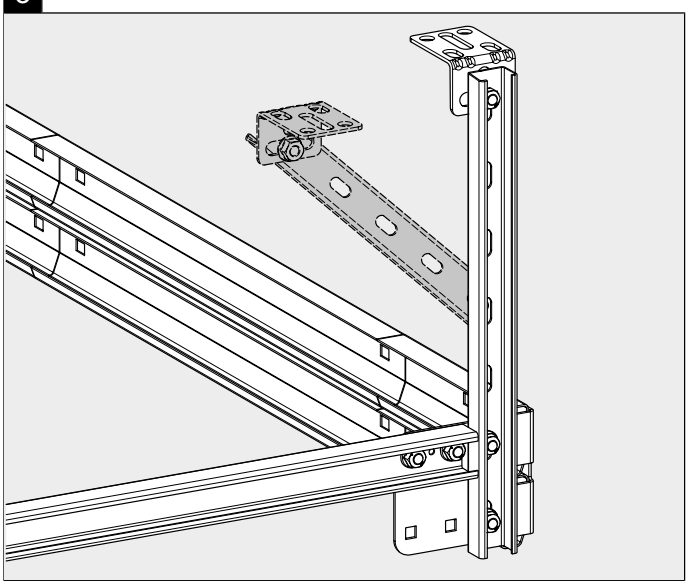

## 4.5 - Montage des Torblattes / Mounting the door leaf / Montage du tablier de porte / Montage van het deurblad

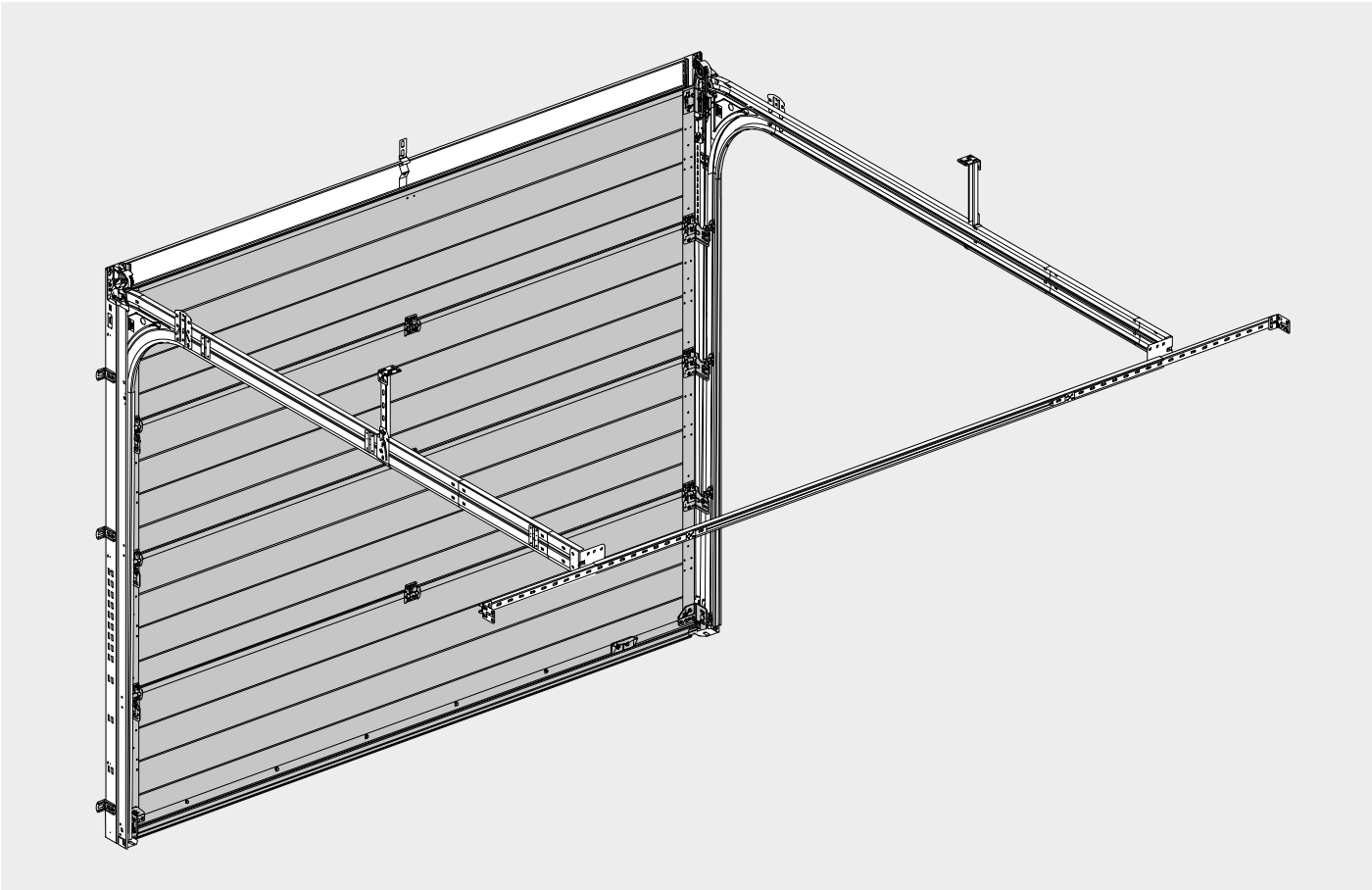

**4.5.1 - Vormontage der Bodensektion / Premounting the bottom section / Pré-montage de la section de sol / Voormontage van de vloersectie**

a

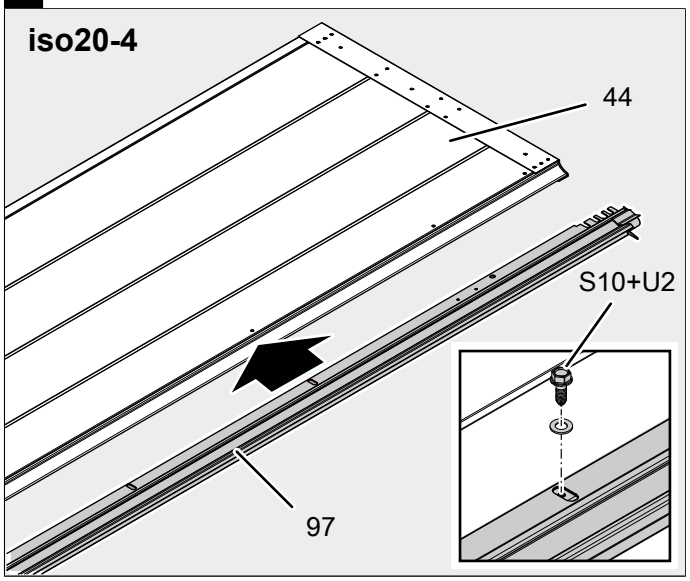


b

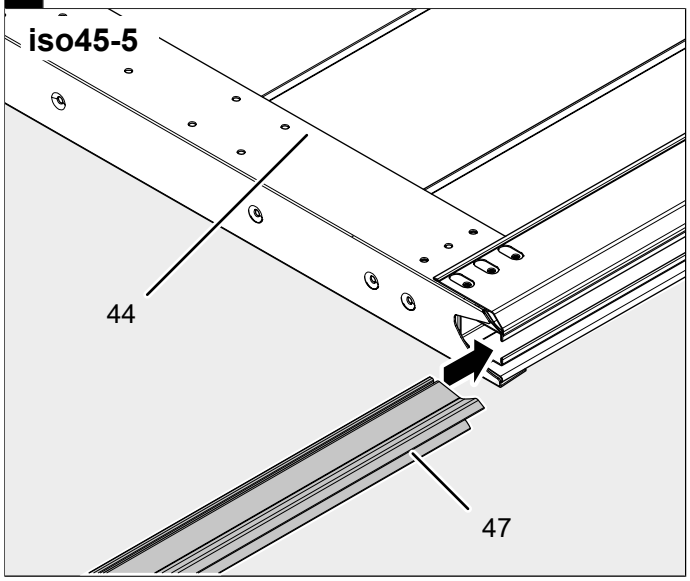


c

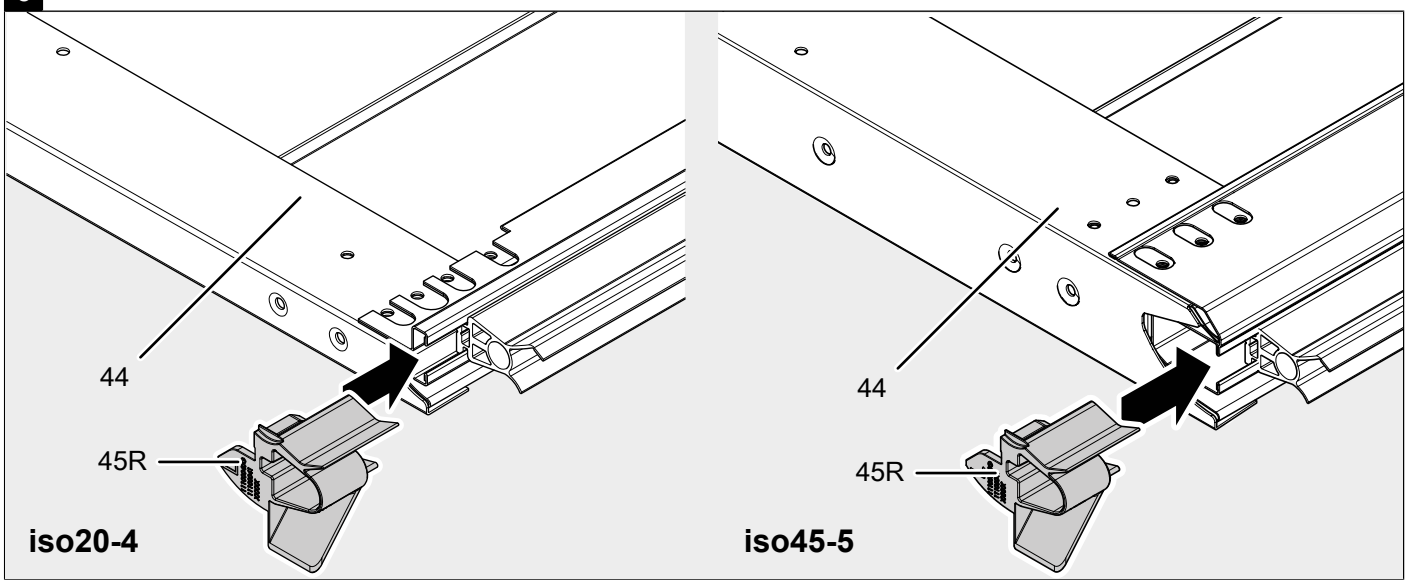


d

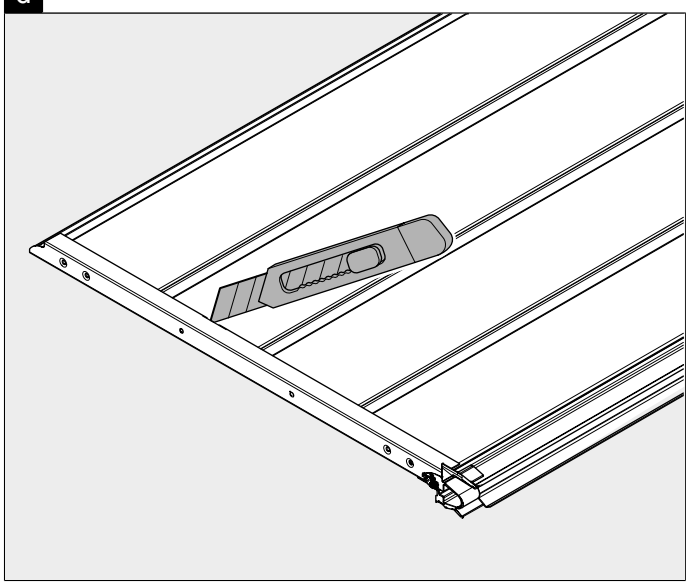

e

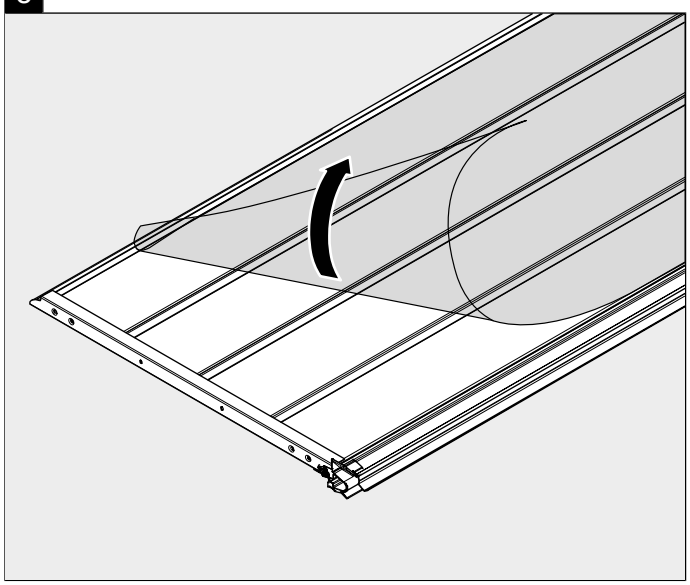

f

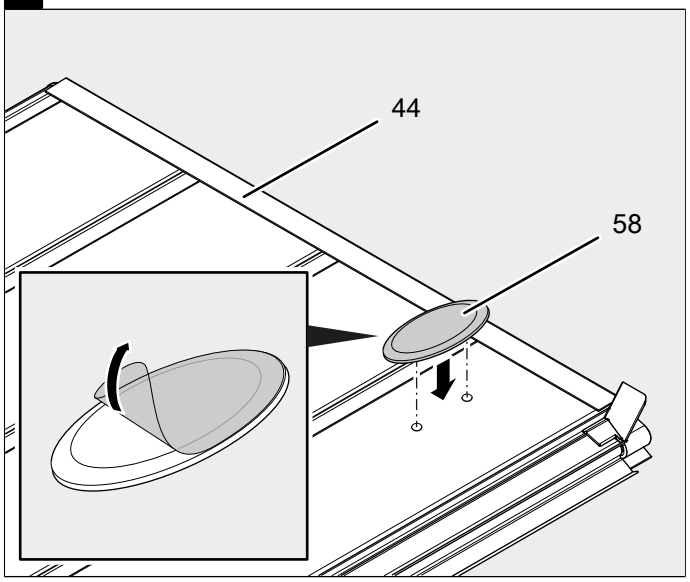


g

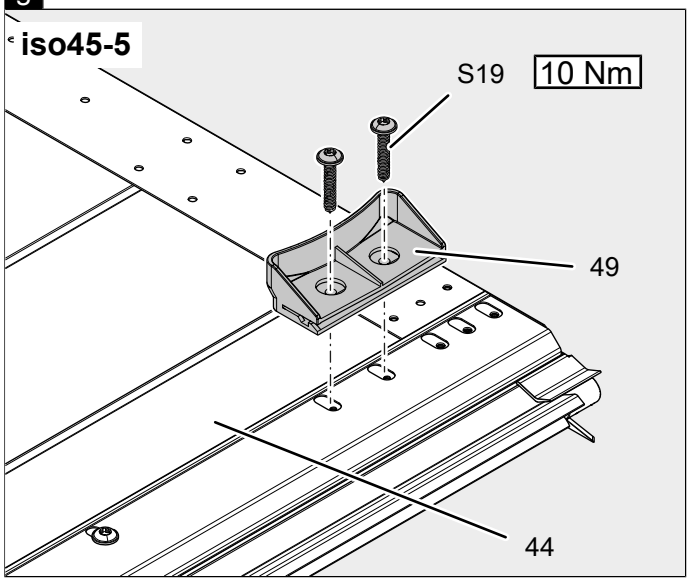


**4.5.2 - Montage der Bodensektion / Mounting the bottom section / Montage de la section de sol / Montage van de vloersectie**

a

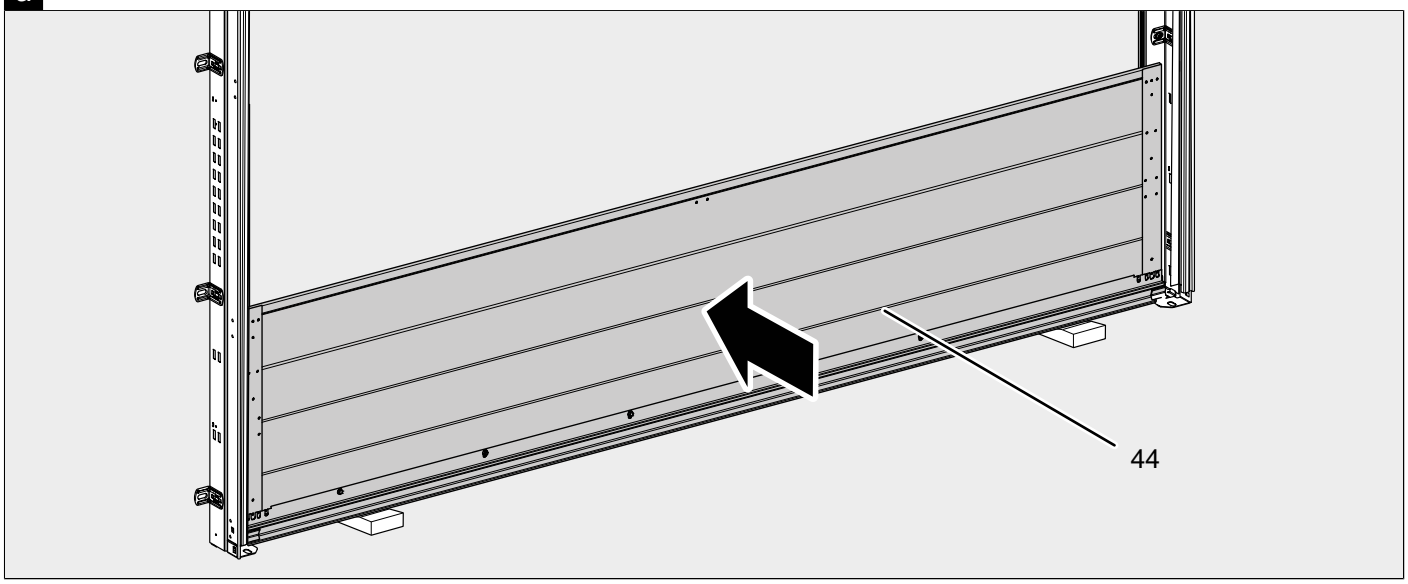


b

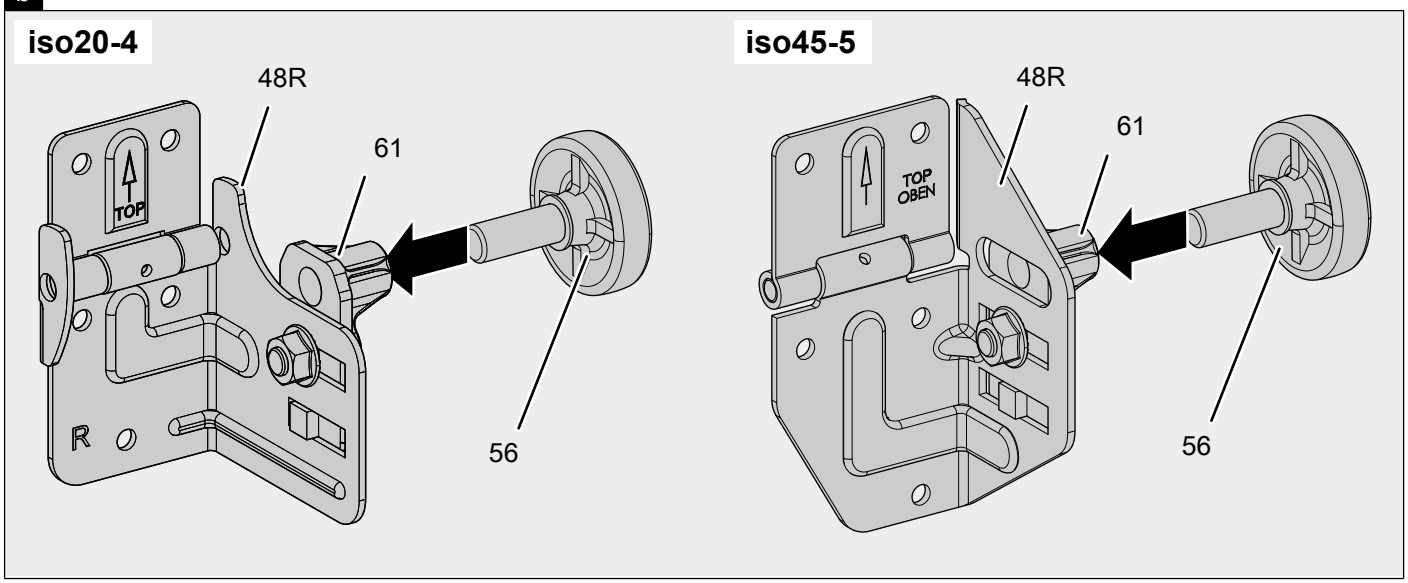

c

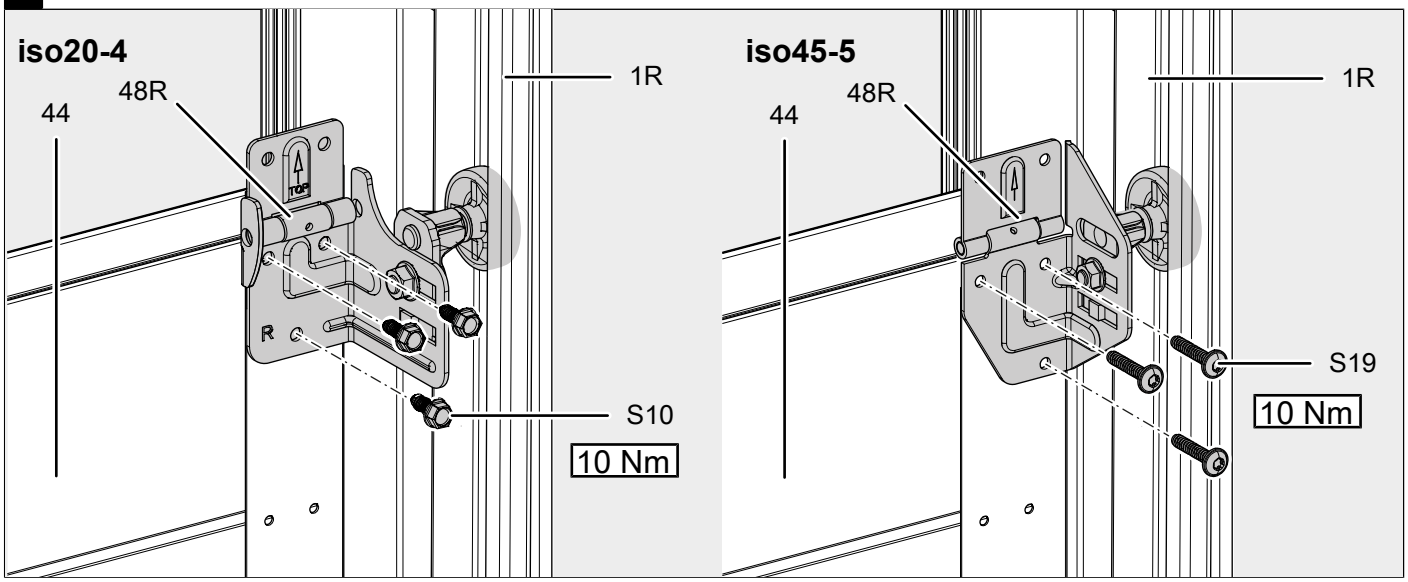
iso20-4
44
48R
1R
S10
10 Nm
iso45-5
44
48R
1R
S19
10 Nm

d

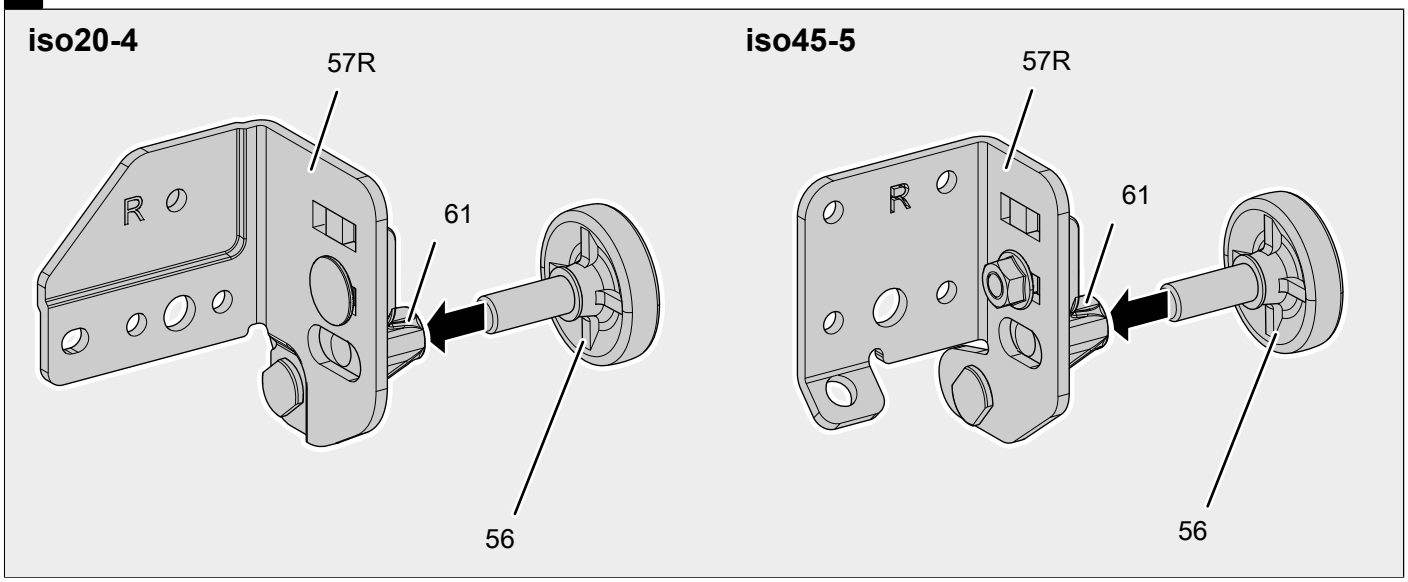
iso20-4
57R
61
56
iso45-5
57R
61
56

e

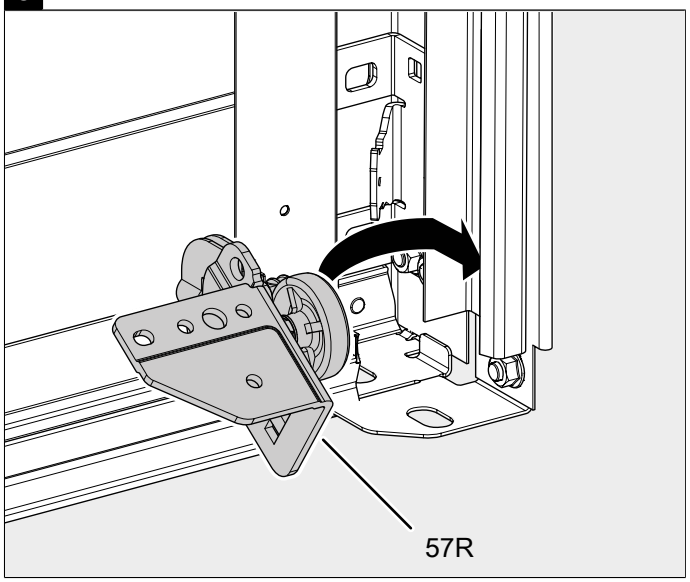
57R

f

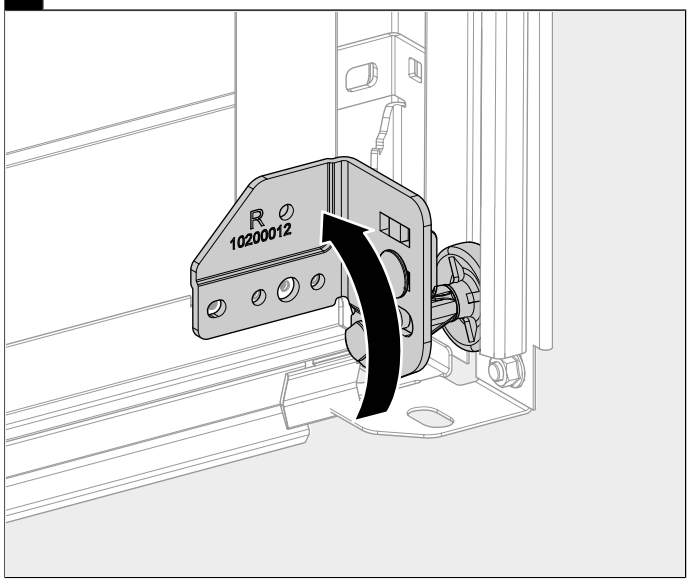
10200012

g

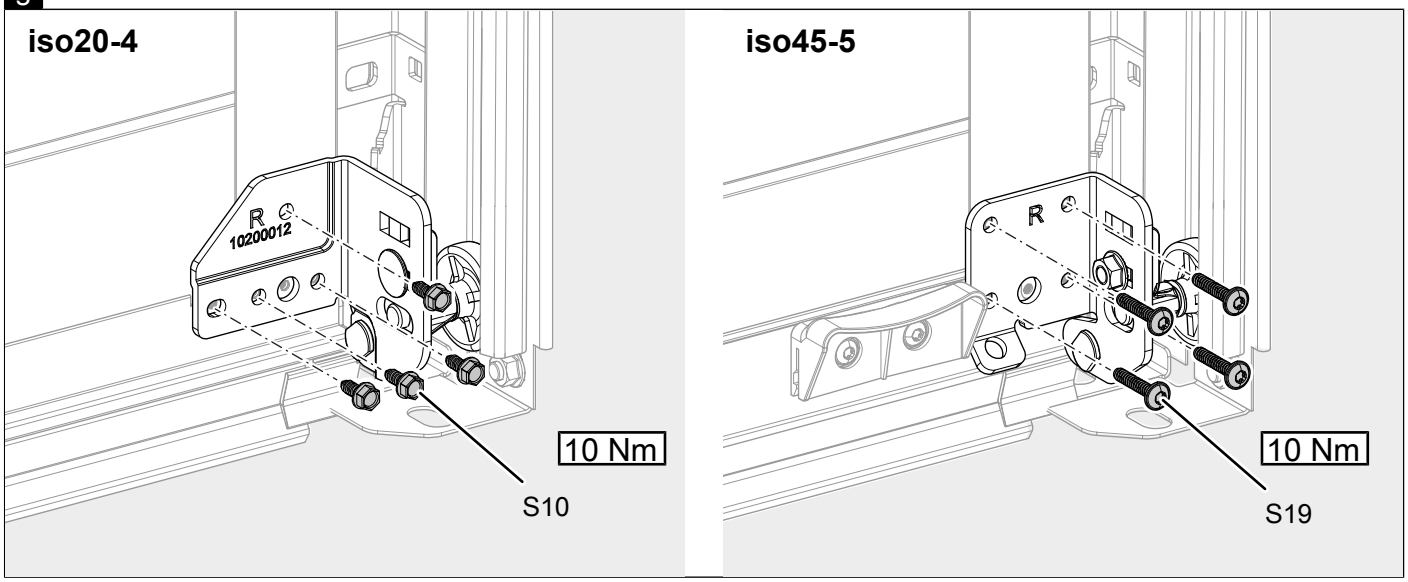


**4.5.3 - Einstellen der Laufrollen / Adjusting the track rollers / Réglage des roulements / Instellen van de looprollen**

a

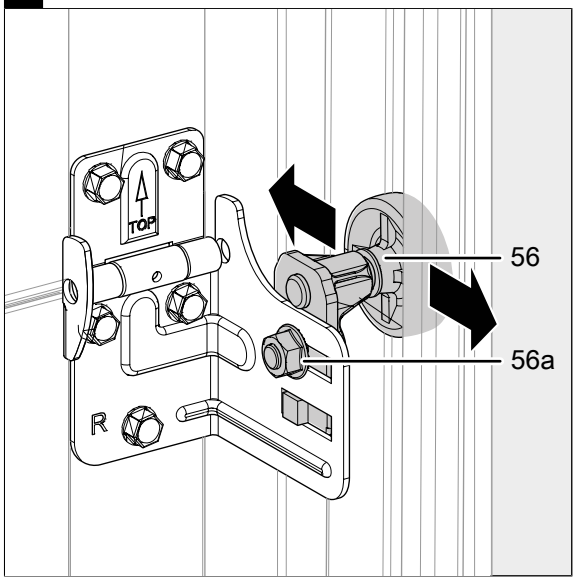


b

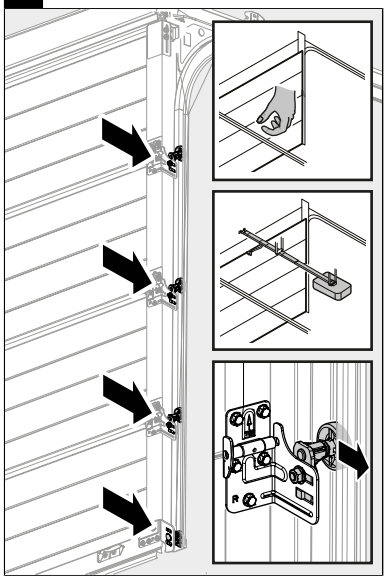

c

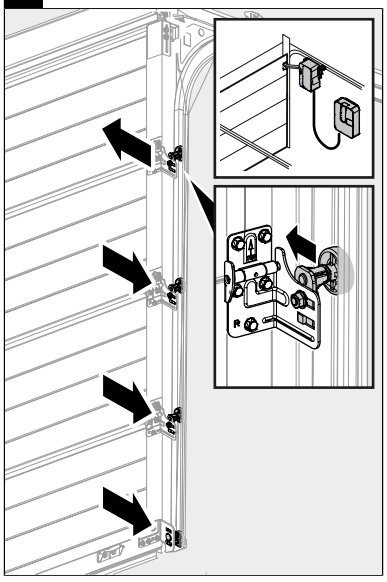

**4.5.4 - Montage der Schlosssektion / Mounting the lock (optional) / Montage de la section à serrure / Montage van de slotsectie**

a

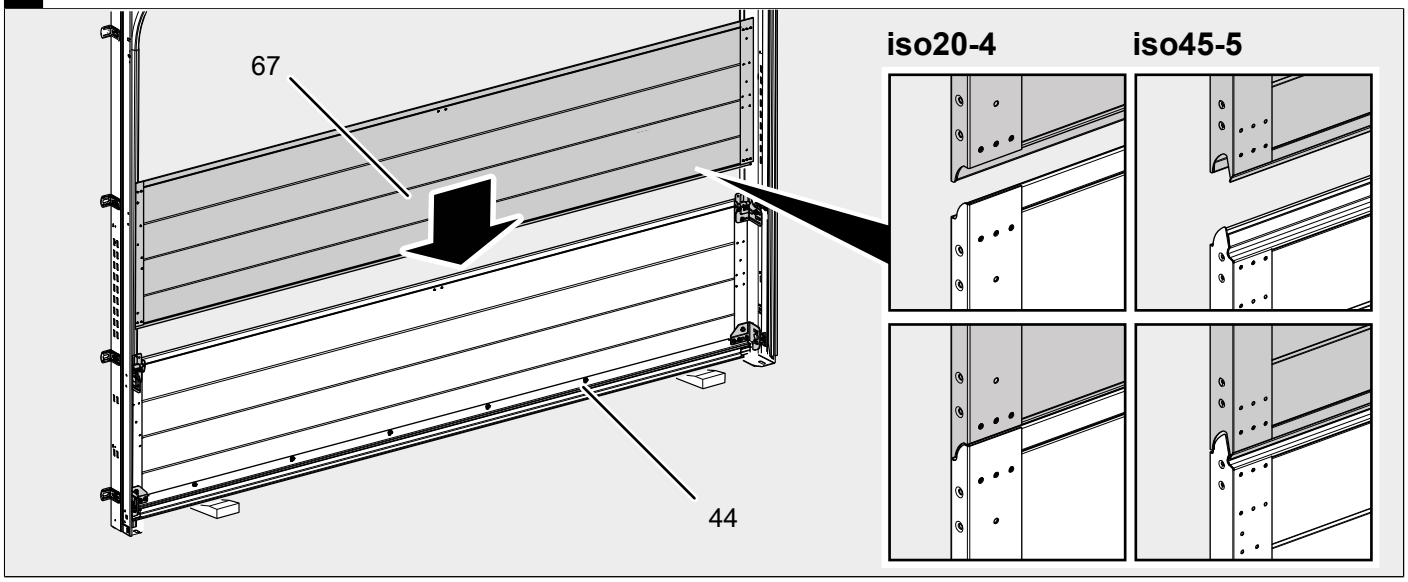


b

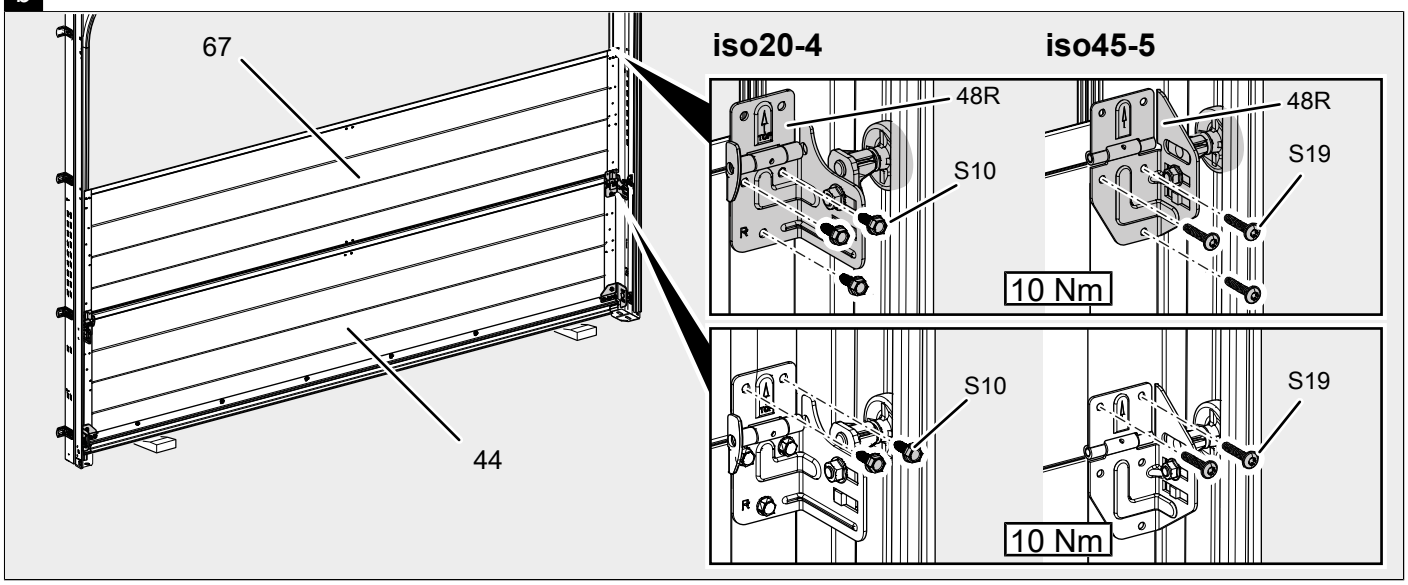


**4.5.5 - Schlossmontage (optional) / Mounting the lock (optional) / Montage de la serrure (option) / Slotmontage (optioneel)**

a

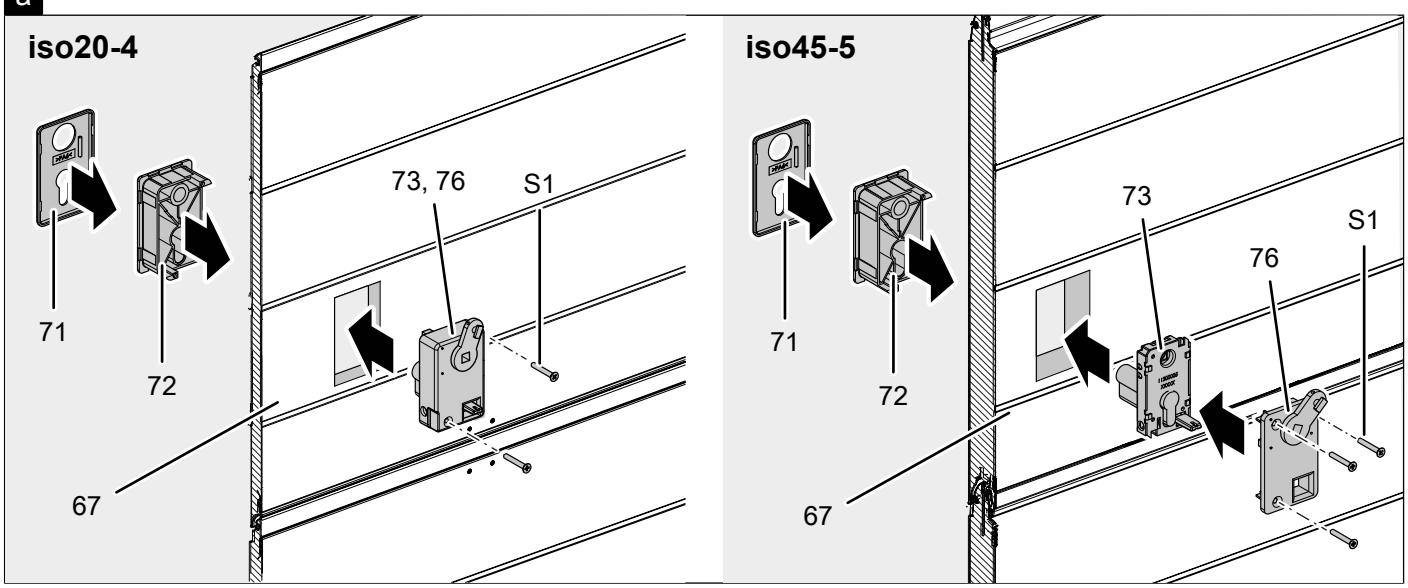

b

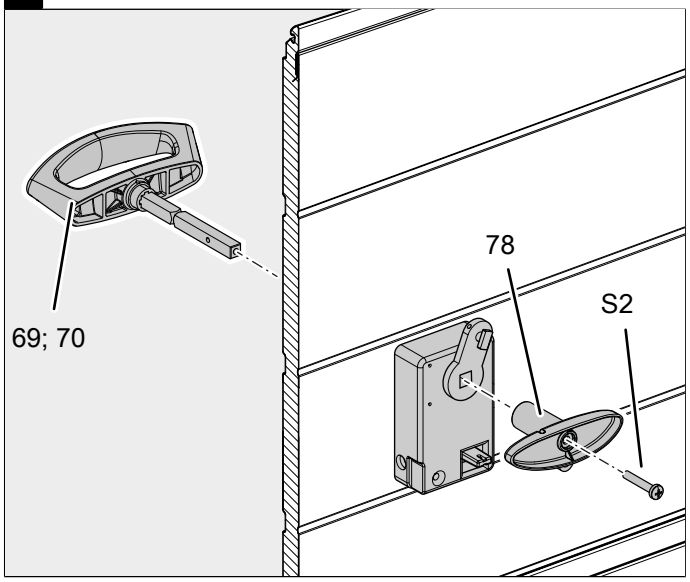


c

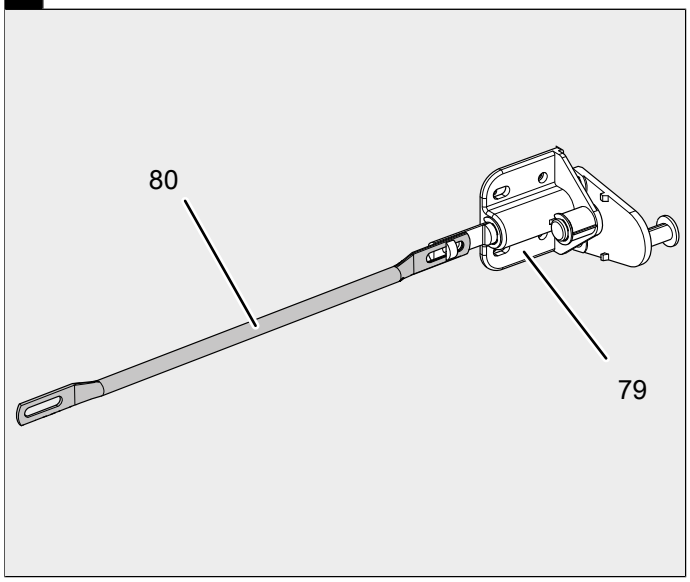


d

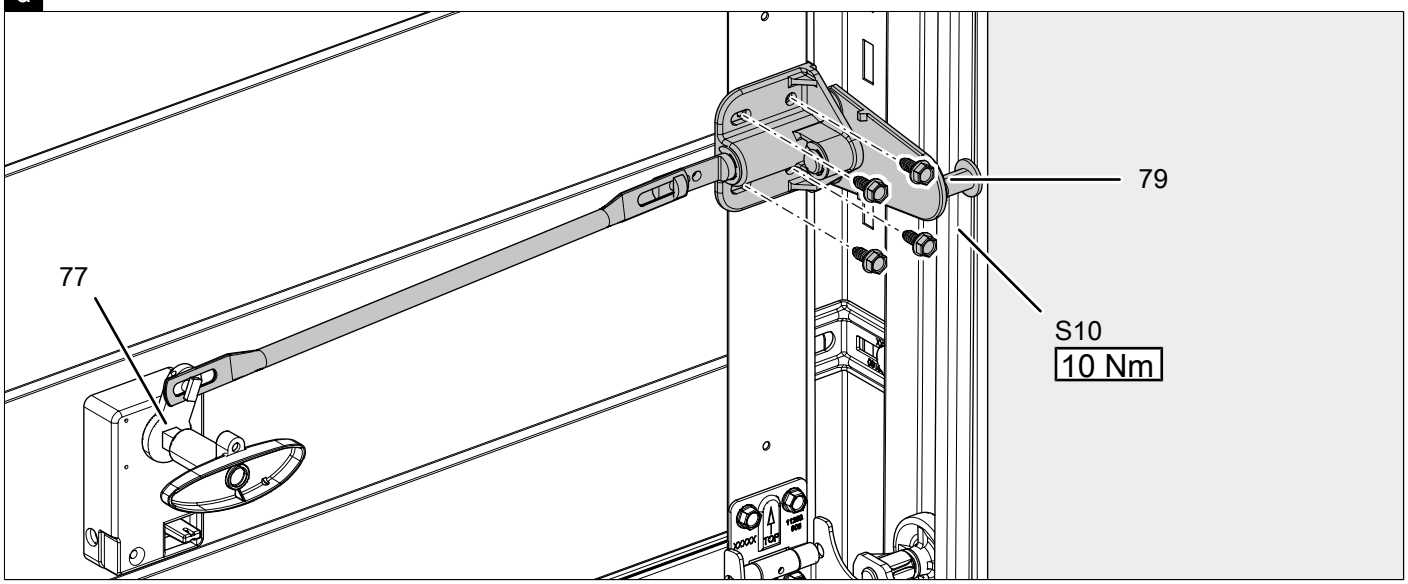


**4.5.7 - Montage der Kopfsektion / Mounting the top section / Montage de la section supérieure / Montage van de kopsectie**

a

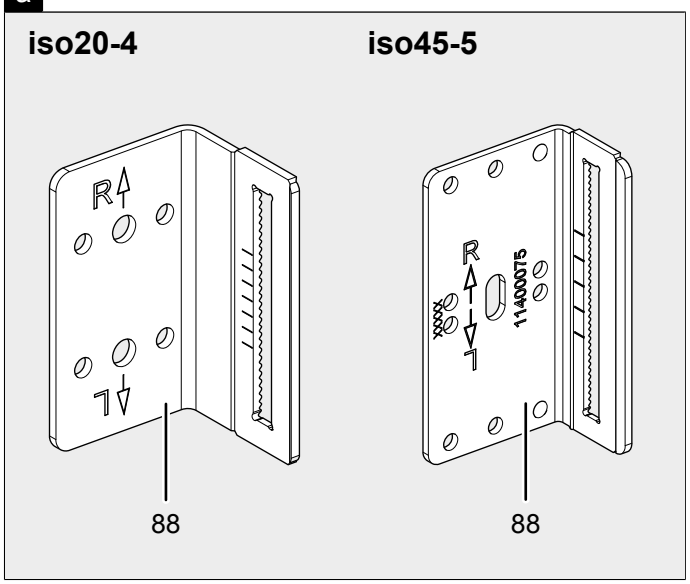


b

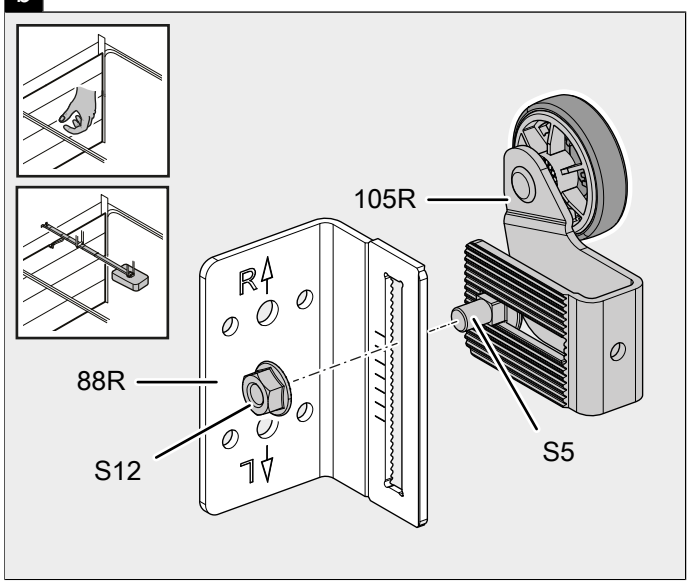

c

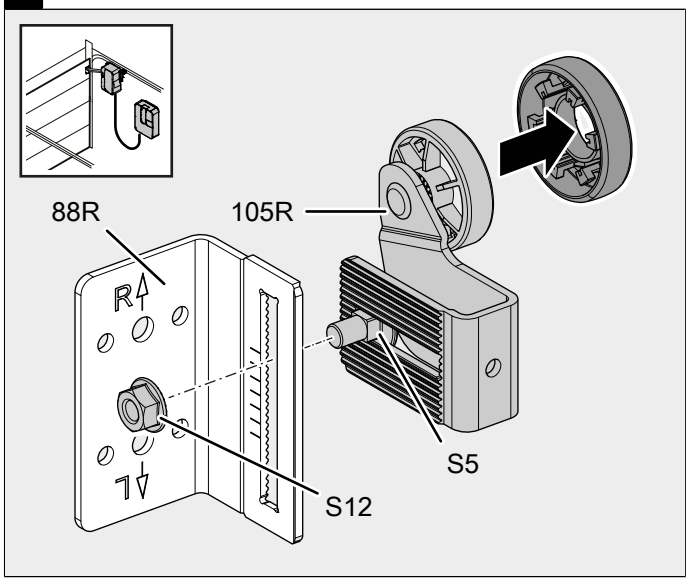


d

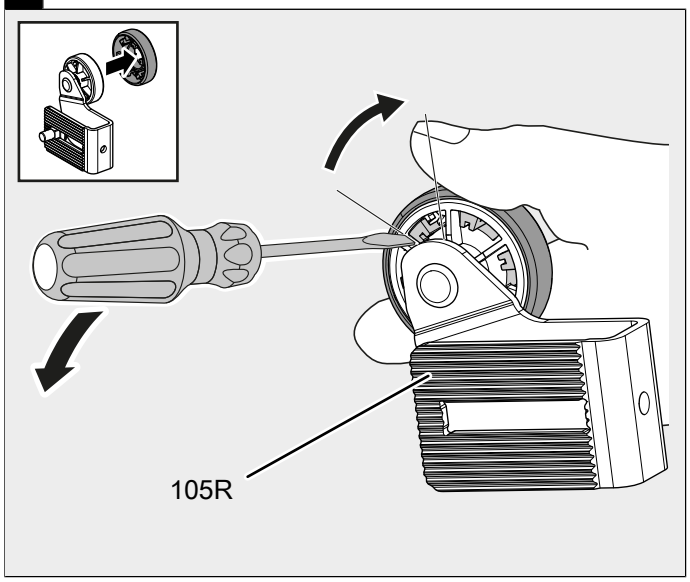


e

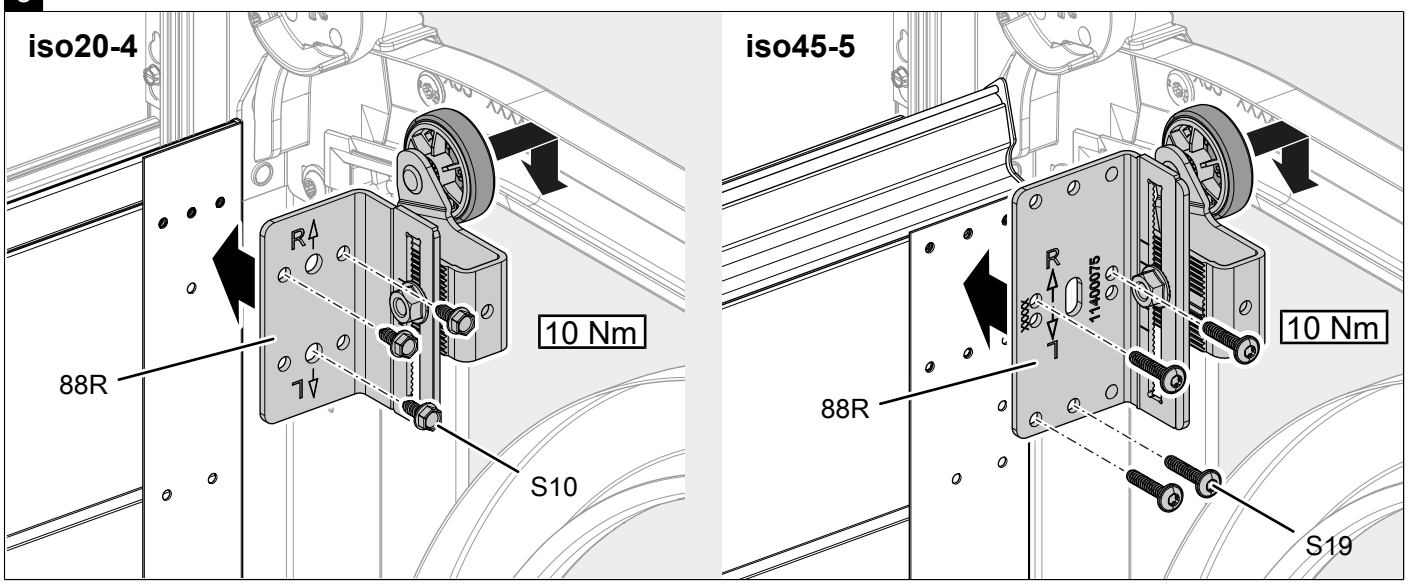


**4.5.8 - Montage der Mittelbänder / Mounting the middle hinges / Montage des charnières centrales / Montage van de middenscharnieren**

a

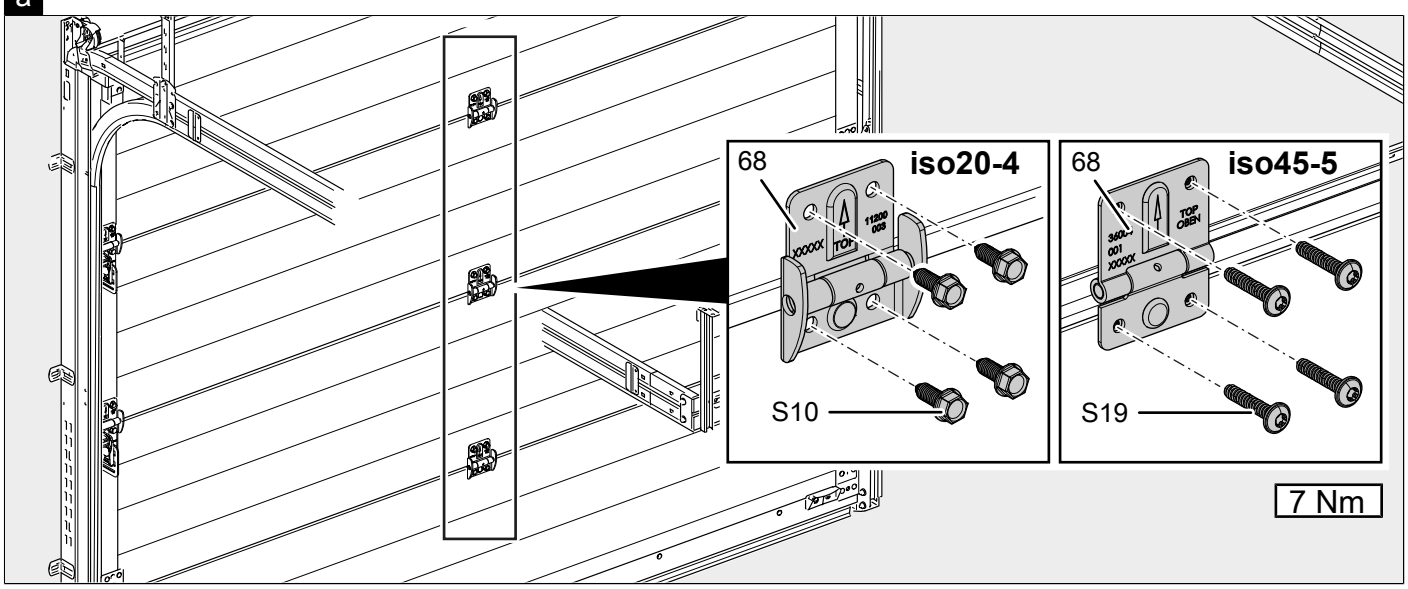

### 4.6.1 - Drahtseile einhängen / Suspending the wire cables / Accrochage des câbles / Staalkabels inhaken

a

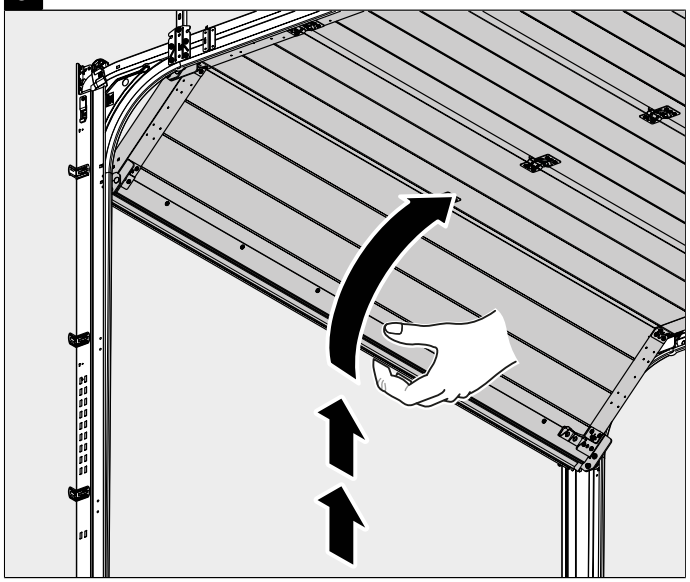

b

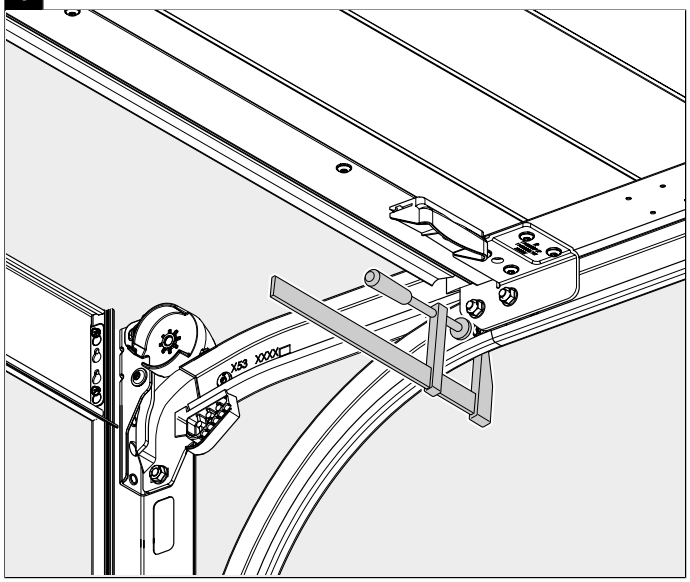

c

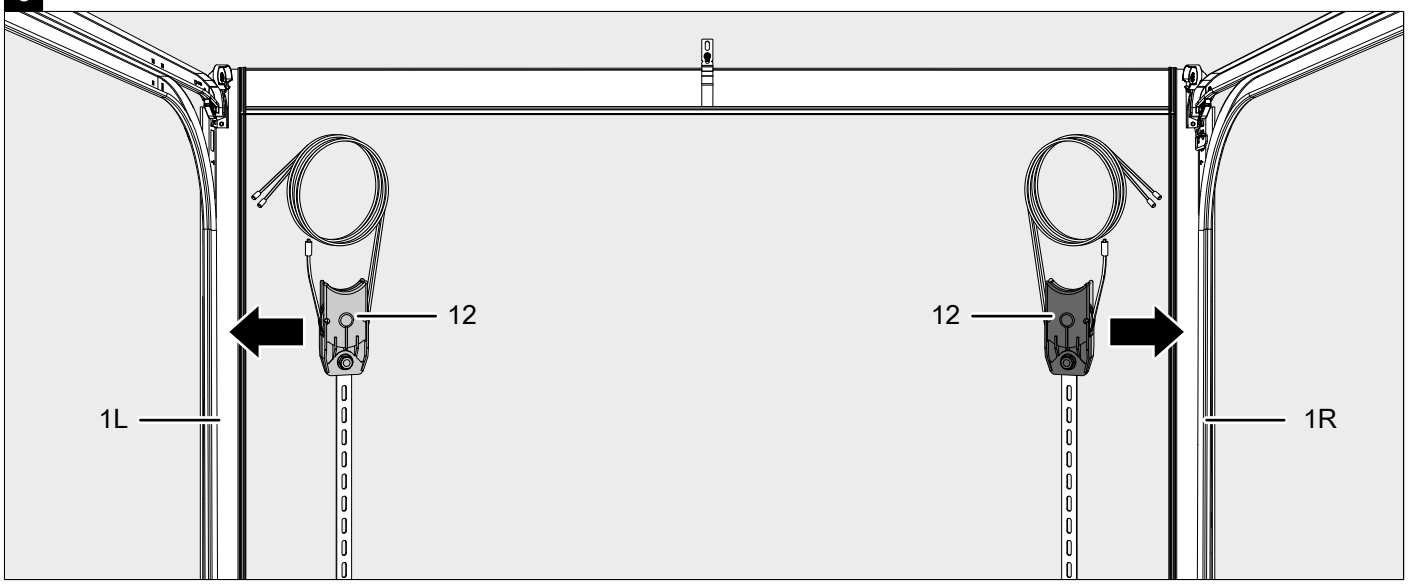


d

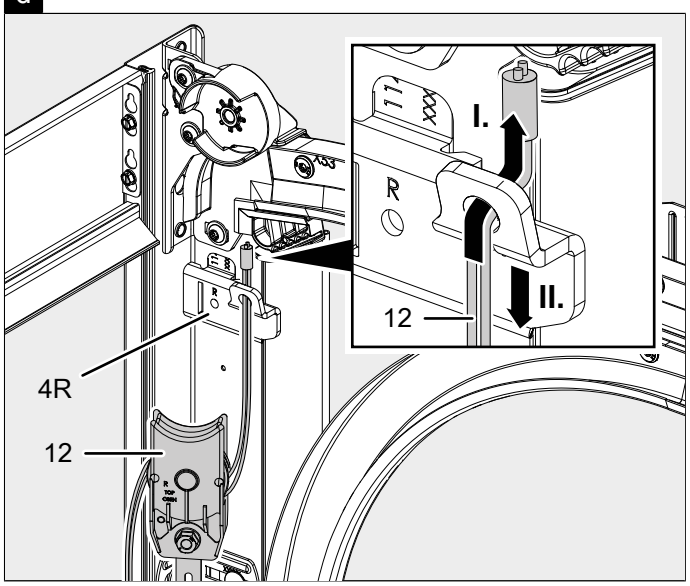


e

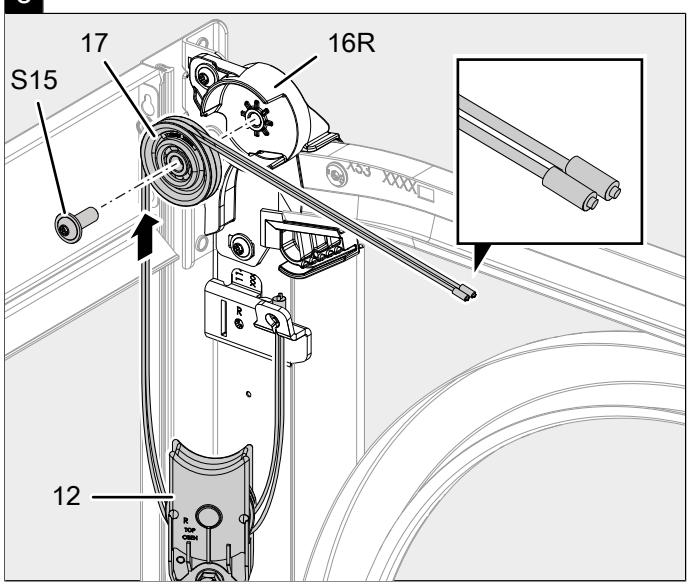

f

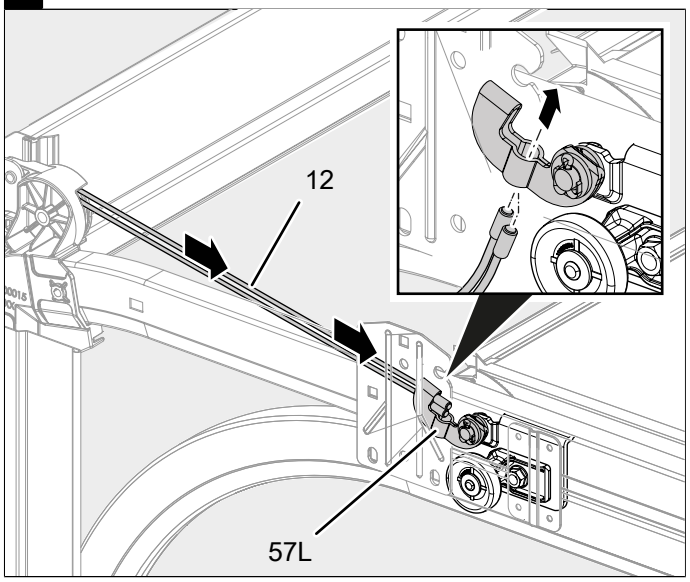


g

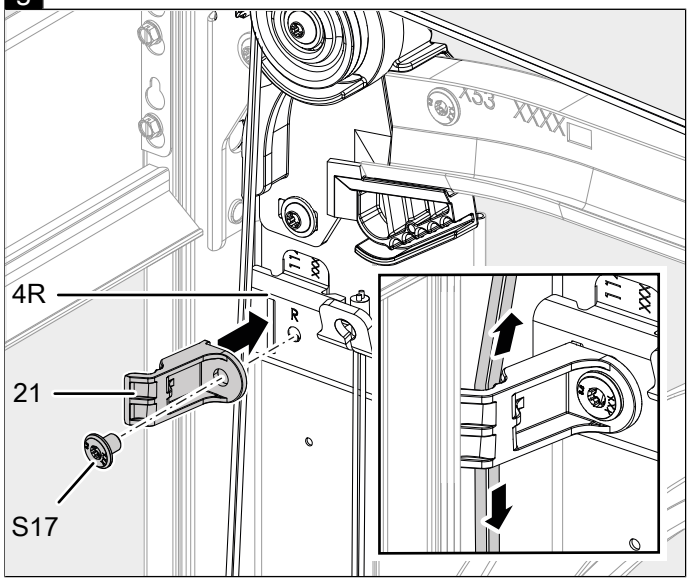


**4.6.2 - Zugfedern einhängen / Suspending the tension springs / Accrochage des ressorts de traction / Trekveren inhaken**

a

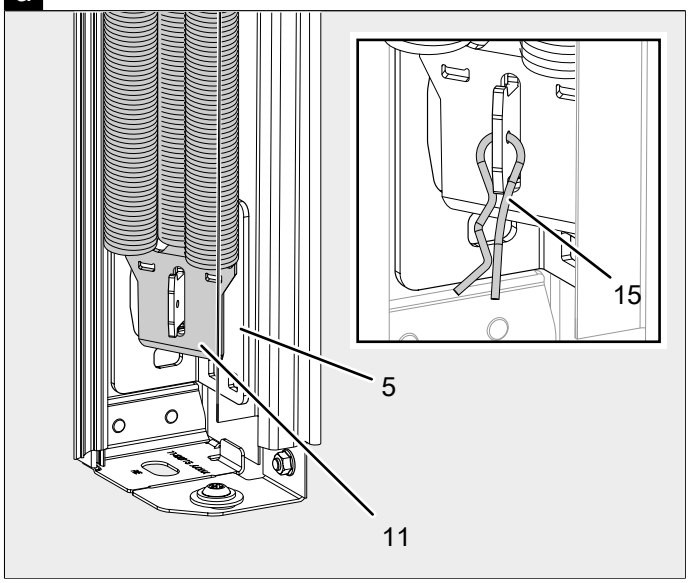


b

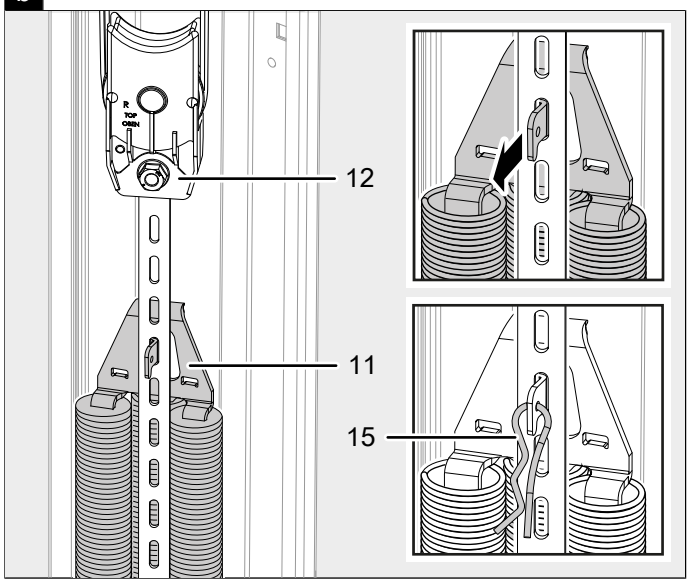


**4.6.3 - Montage des Torblattes abschließen / Completing the installation of the door leaf / Achèvement du montage du tablier / Montage van het deurblad afronden**

a

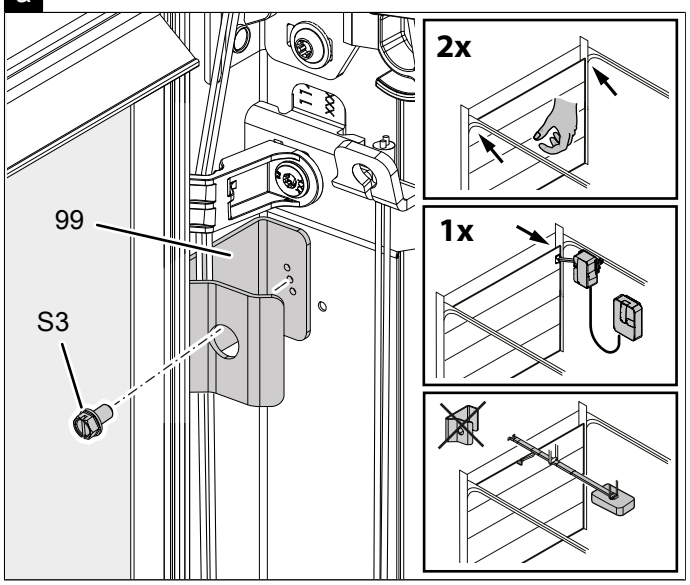


b

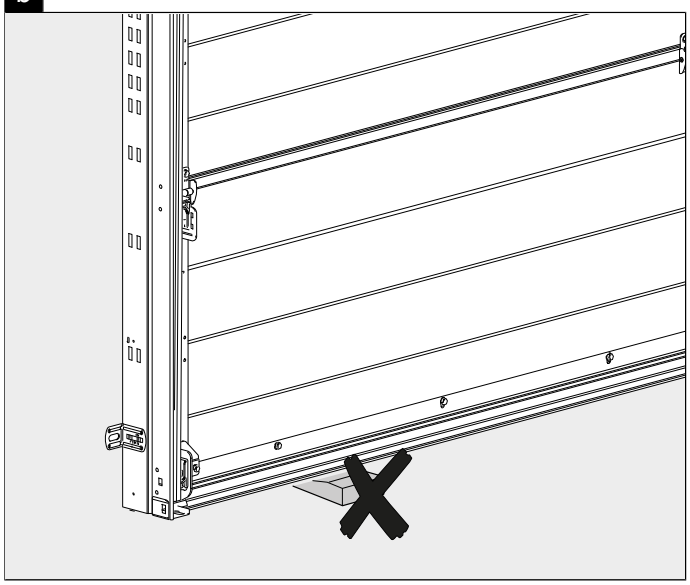

c

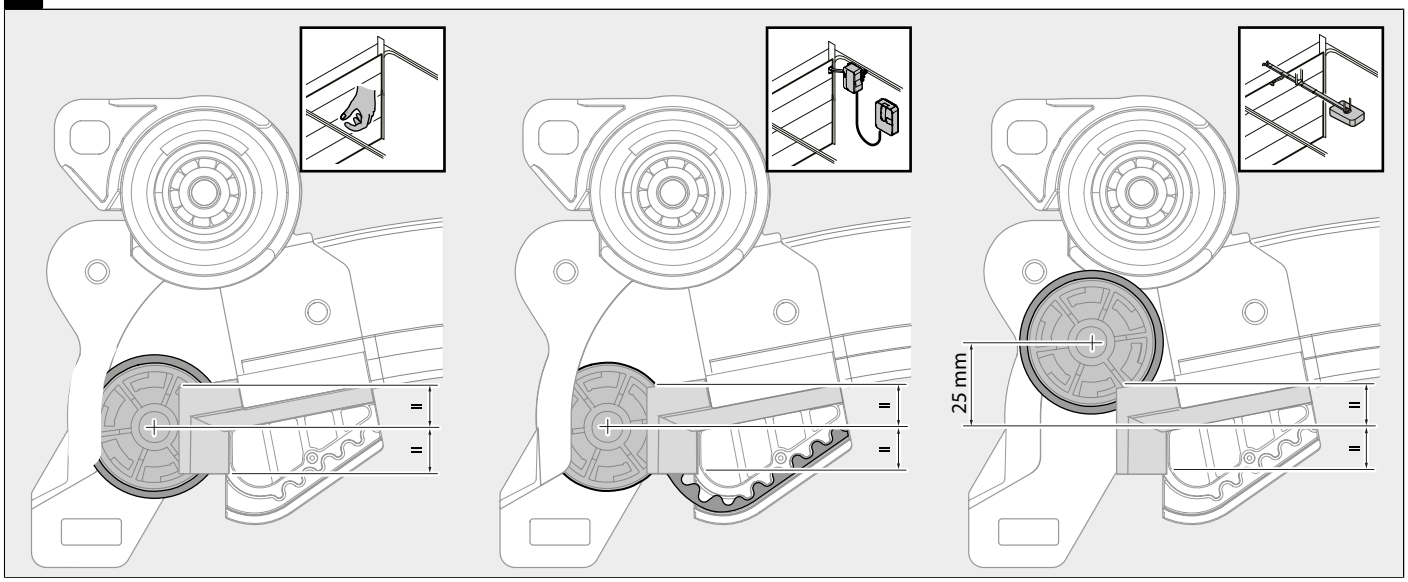


d

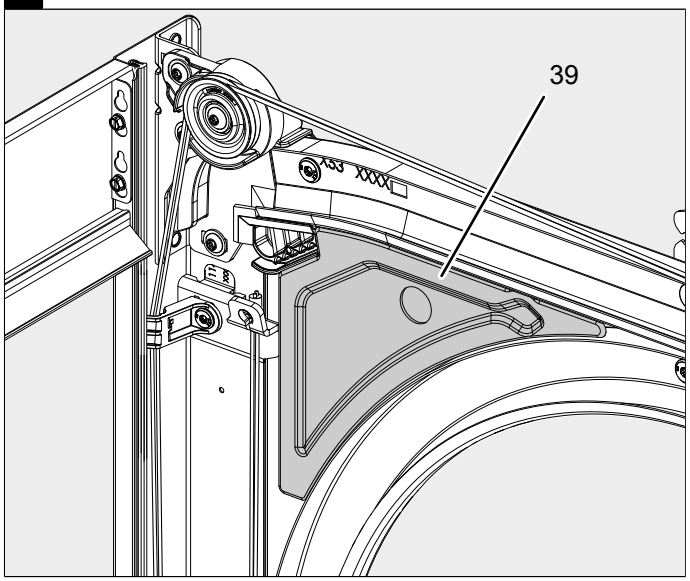


e

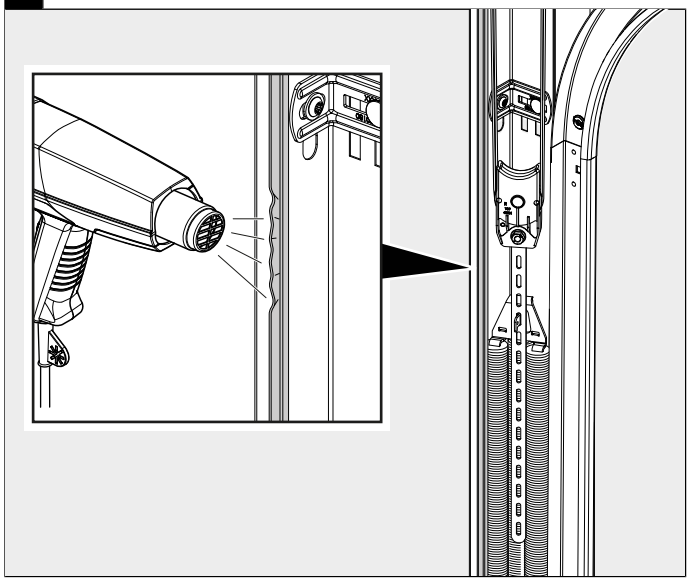

### 4.7.1 - Montage des Handseils (optional) / Mounting the manual cable / Montage du câble à main / Montage van de handkabel

a

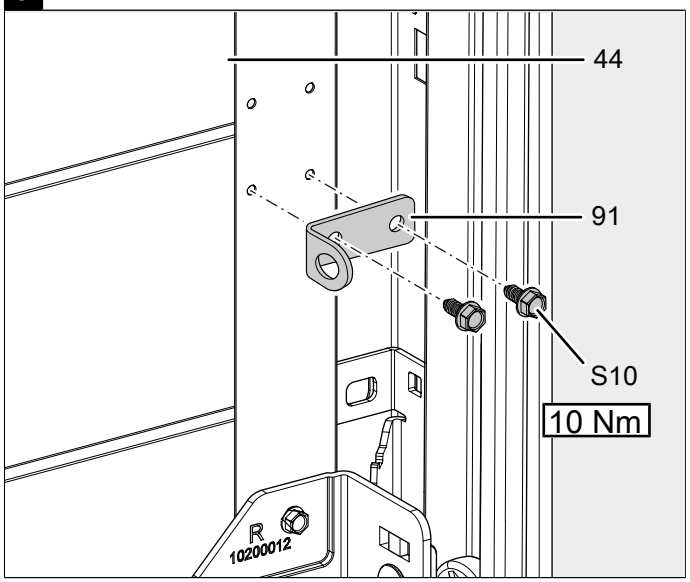


b

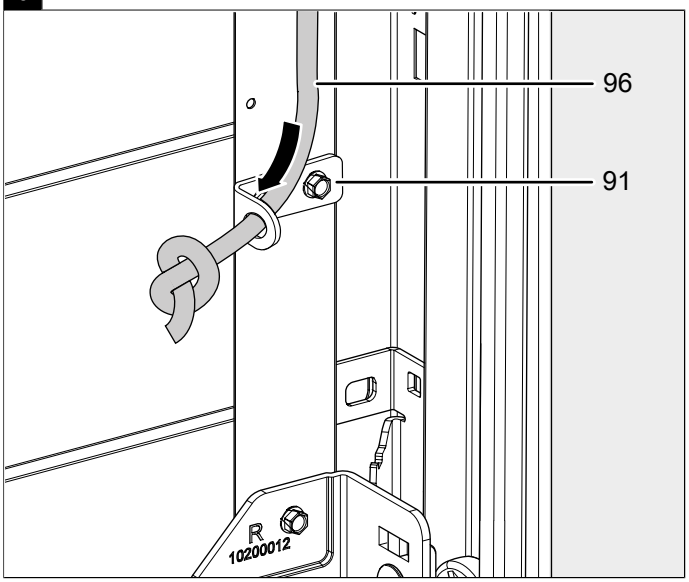


c

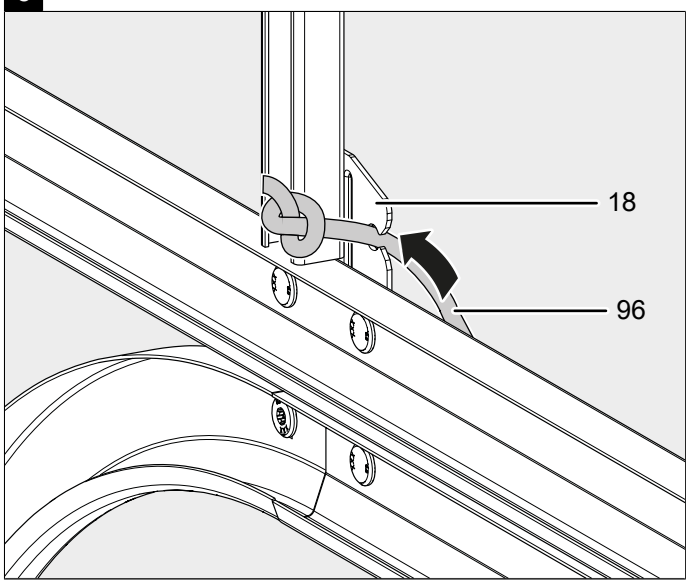


### 4.7.2 - Montage der Laufschienenklemmen / Mounting the rail clamps / Montage des clips de rail / Montage van de looprailklemmen

a

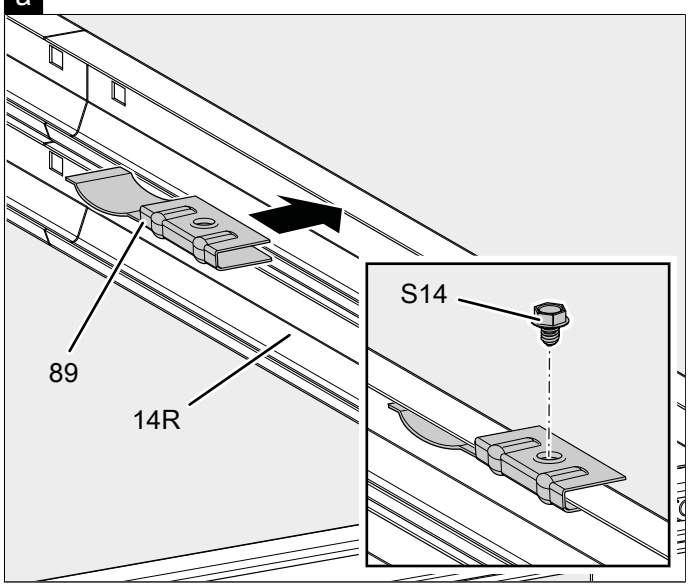


b

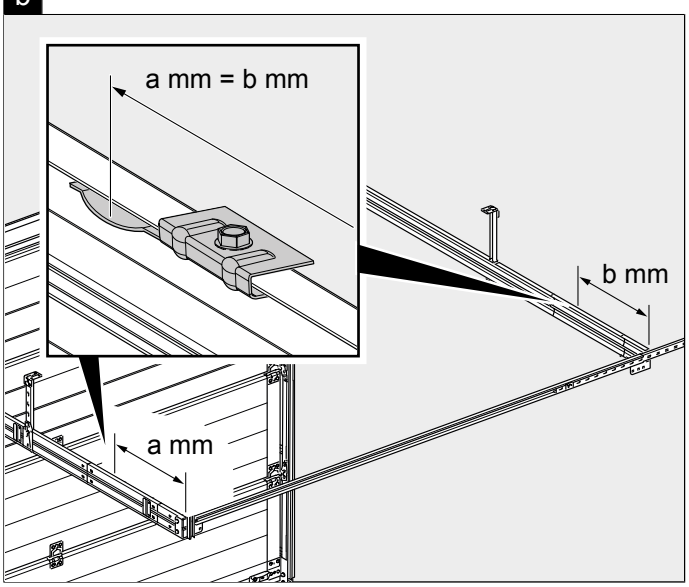

### 4.7.3 - Riegelblech montieren / Mounting the bolt plate / Montage de la gâche / Grendelplaat monteren

a

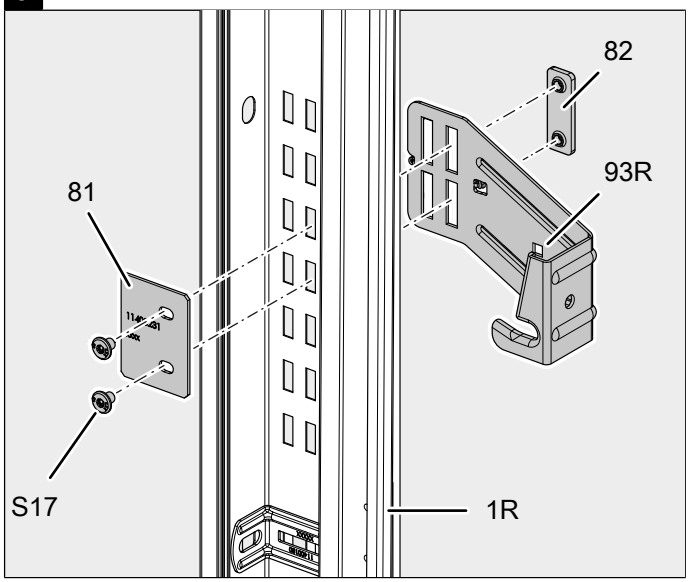


b

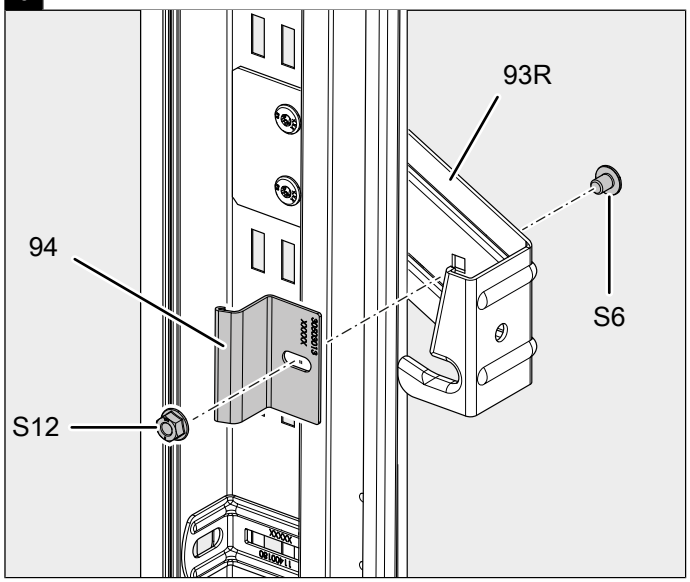


### 4.8 - Installation "RENO" - Einbaufall / “Reno” installation condition / Installation dans le cas « Reno » / Installatie "Reno"-inbouwsituatie

a

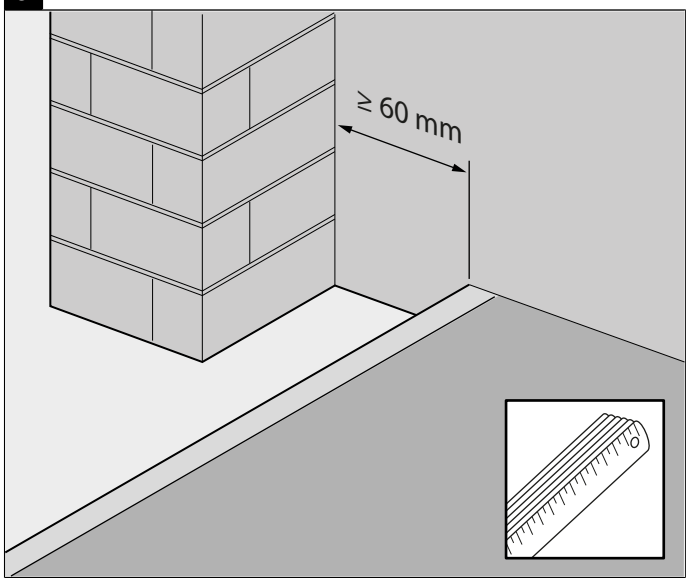


b

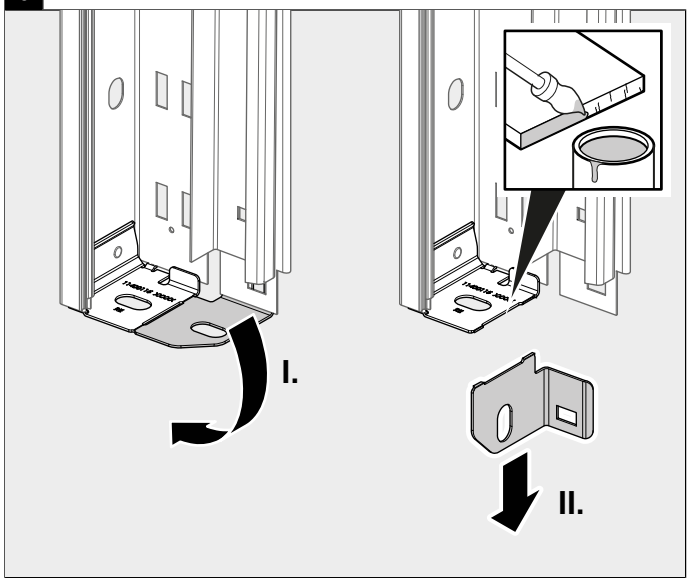


c

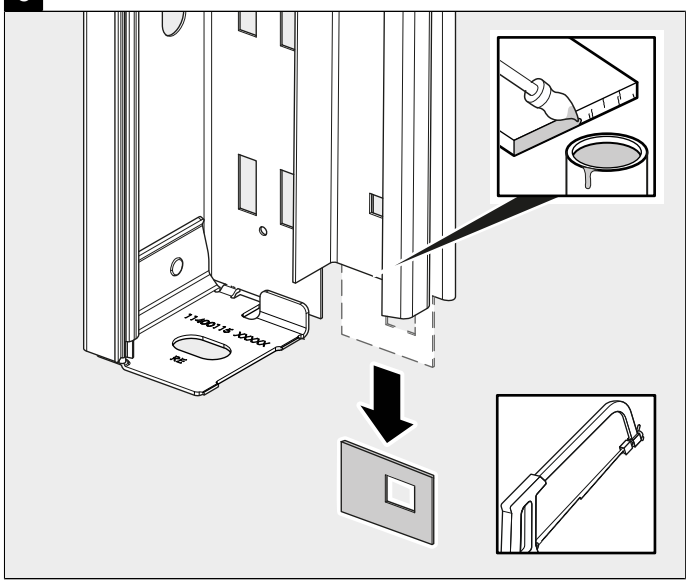

d

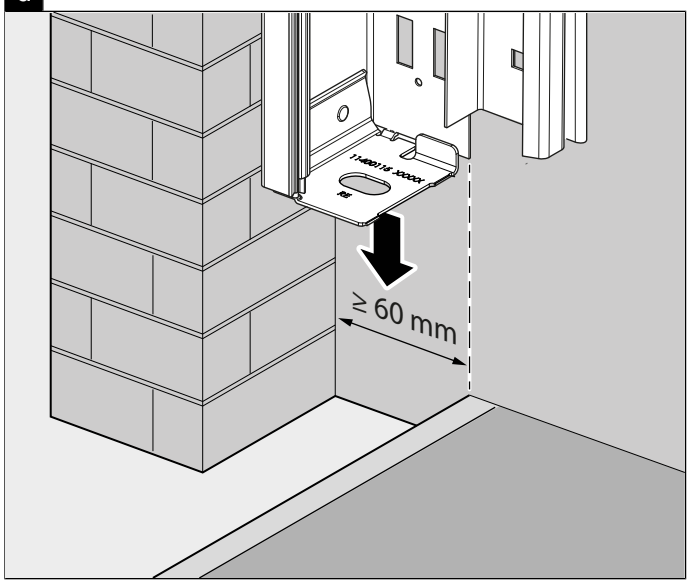

**Einzelteilliste für Sektionaltore mit Zugfeder (iso20-4 / iso45-5) / Part list for sectional doors with tension spring (iso20-4 / iso45-5) / Liste des pièces détachées des ortes sectionnelles à ressorts de traction (iso20-4 / iso45-5) / Onderdelenlijst voor sectionale deuren met trekveer (iso20-4 / iso45-5)**

**1L**

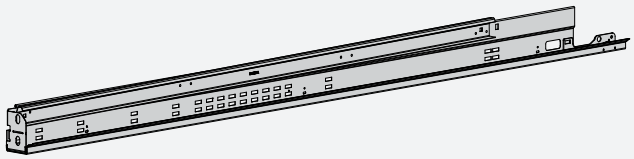

42661...

**1R**

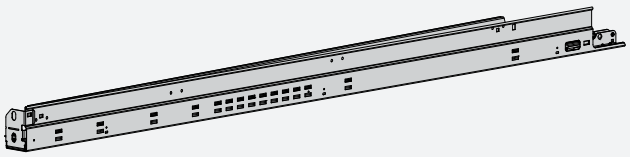

42661...

**3**

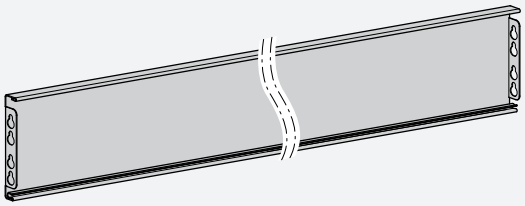

65319...

**4L**

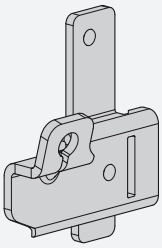

11400211

**4R**

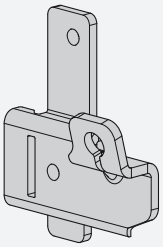

11400212

**5**

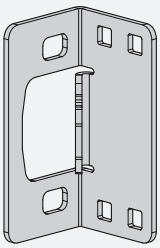

11400184

**6**

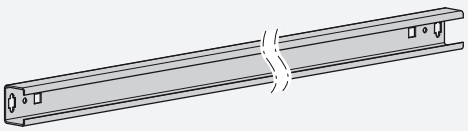

65391...

**7**

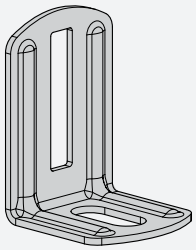

11400017

**11**

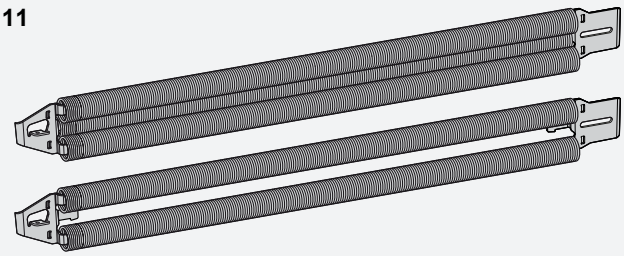

10700402-10700434

**12**

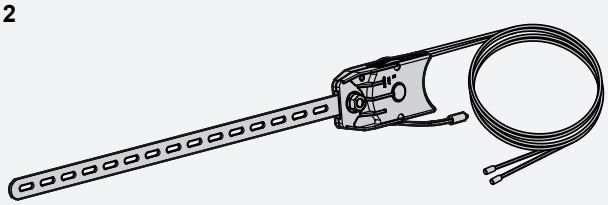

1082005...

**14L**

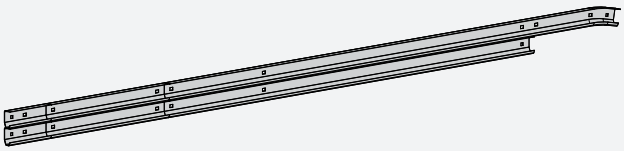

42500...

**14R**

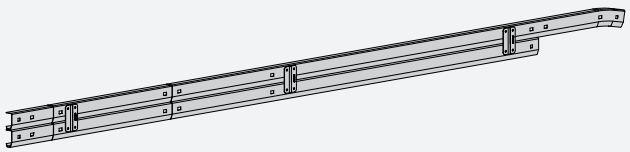

42500...

**13**

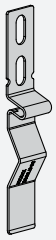

30475000

**15**

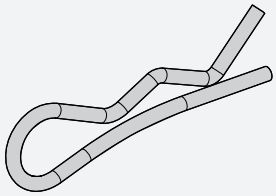

11000023

**16L**

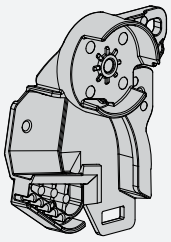

11500015

**16R**

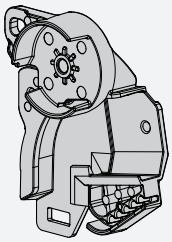

11500016

**17**

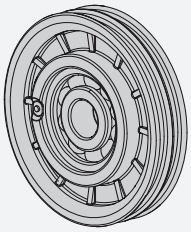

11100009

**18**

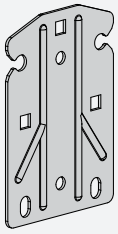

30592002

**19**

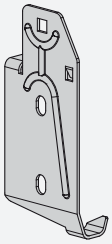

30592001

**20**

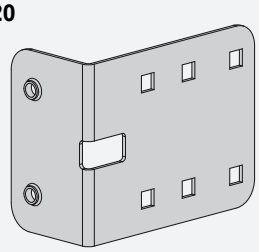

11400246

**21**

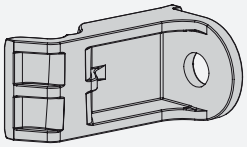

11100038

**27**

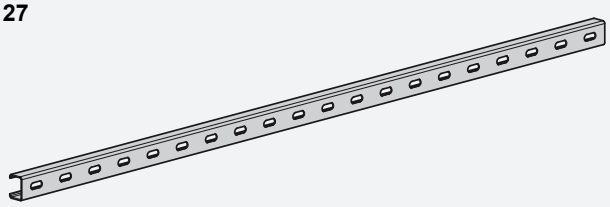

82550002

**28**

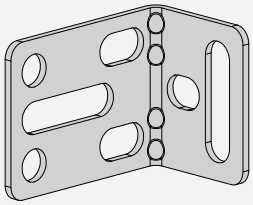

30085000

**29**

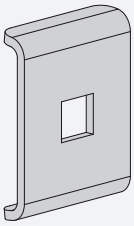

11400252

**30**

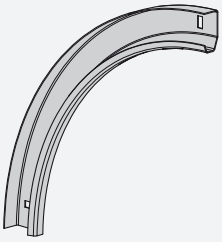

42000001

**39**

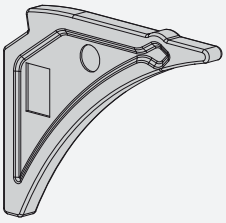

11910209

**56**

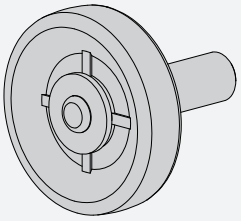

36010001

**45L**

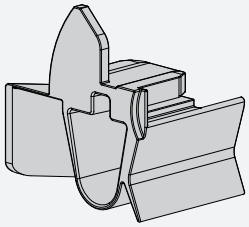

11100041

**45R**

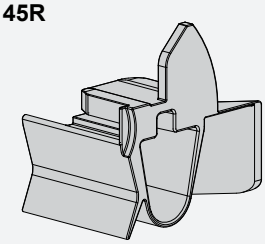

11100042

**58**

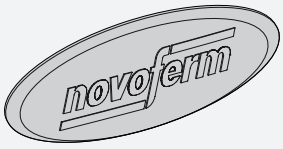


11100030

**61**

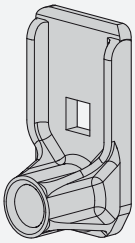

36006001

**69**

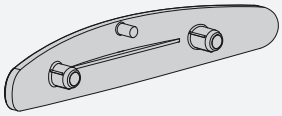

10600005

**70**

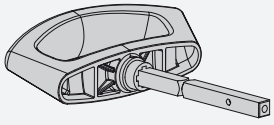

**78**

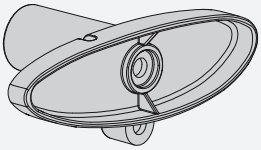

**48L**

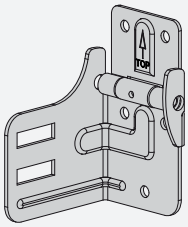


11400072

**48R**

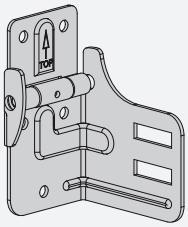


11400071

**57L**

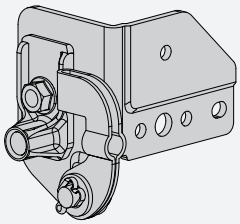

10200012

**57R**

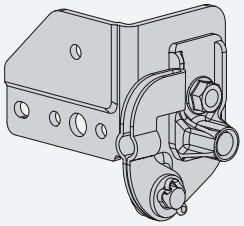

10200011

**68**

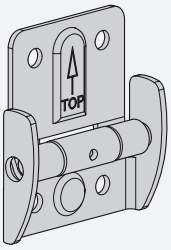


11200003

**88**

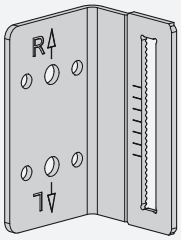


11400074

**97**

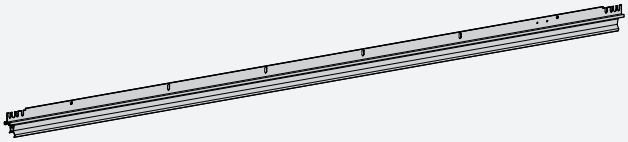

111300... 36008...

**44**

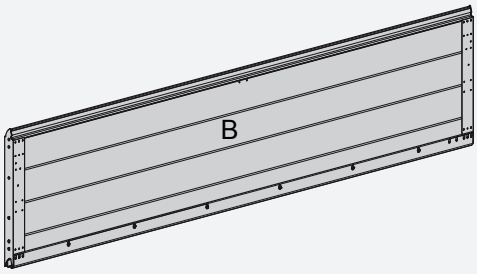


**67**

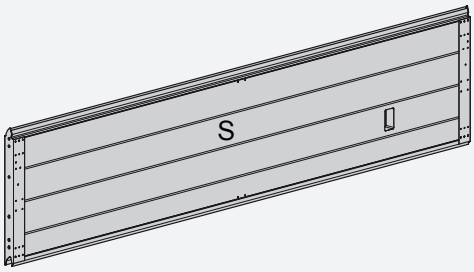


**86**

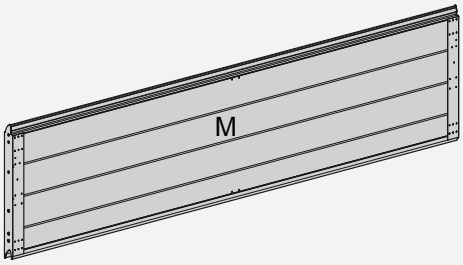


**87**

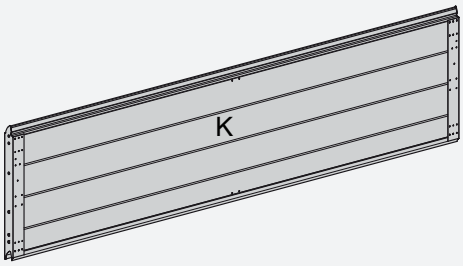

**47**

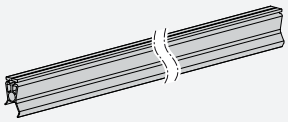

660080...

**48L**

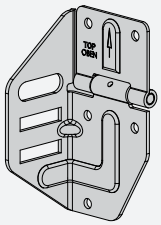


36004002

**48R**

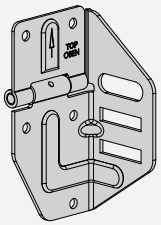


36004003

**49**

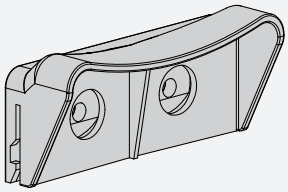

36009001

**57L**

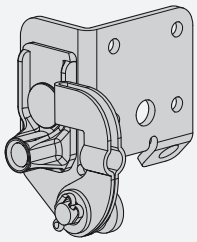

10200009

**57R**

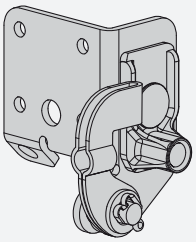

10200010

**68**

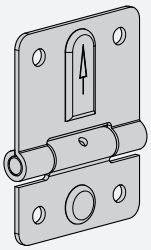

36004001

**88**

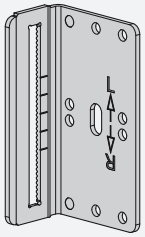


11400075

**44**

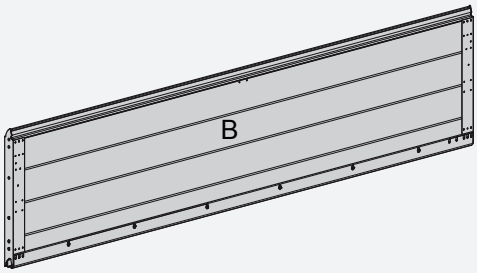


**67**

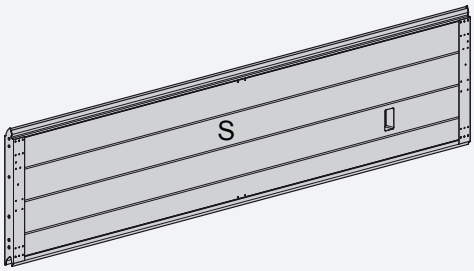


**86**

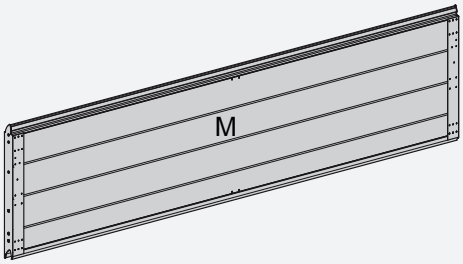


**87**

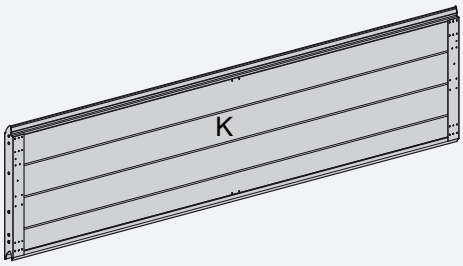

**71**

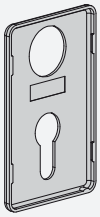

10600017 (iso20)
66029001 (iso45)

**72**

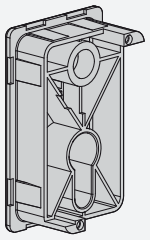

**73**

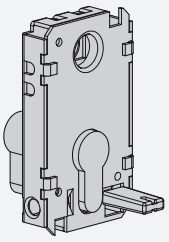

**76, 77**

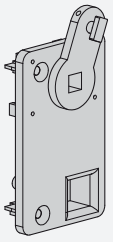

**80**

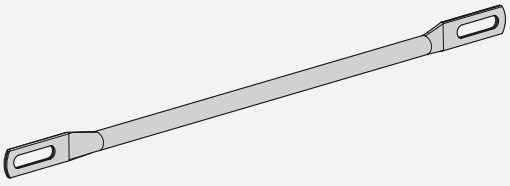

82680... (iso20)
65977... (iso45)

**79**

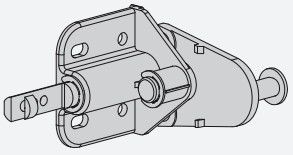

10600034 (iso20)
30503010G (iso45)

**81**

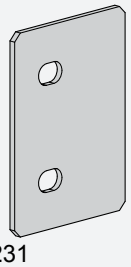

11400231

**(80)**

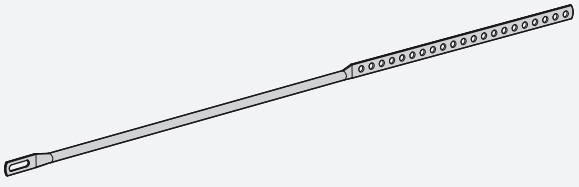

82680602

**89**

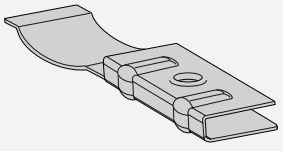

11400062

**91**

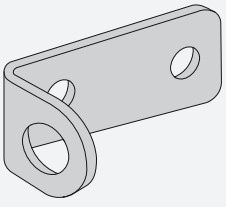

11400065

**94**

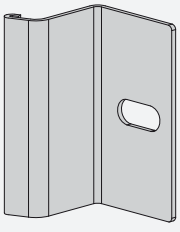

30503013

**93L**

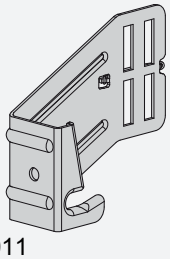

30503011

**93R**

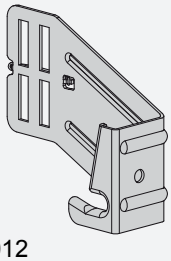

30503012

**82**

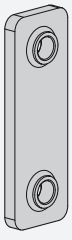

**96**

65170...

**99**

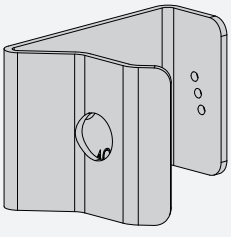

11400073

**105L**

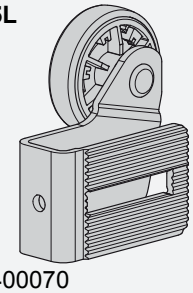

11400070

**105R**

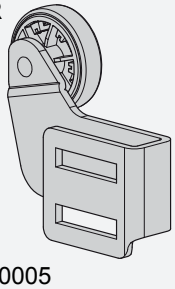

36010005

**S1** Ø4x38

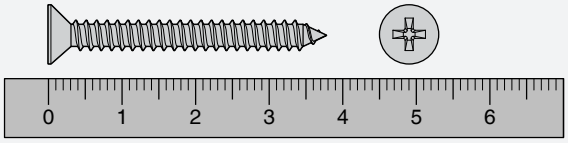


30541000

**S2** M5x30

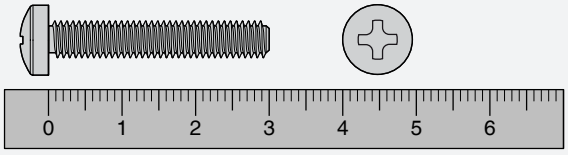


30541000

**S3** Ø4,2x13

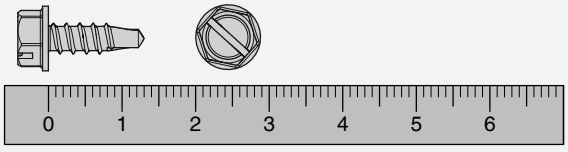


1100003C

**S4** M6x10

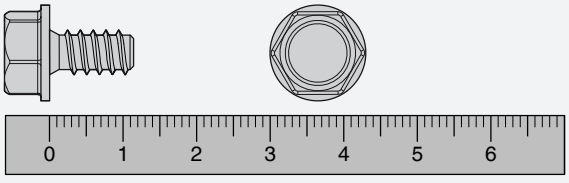


11000056

**S5** M8x16

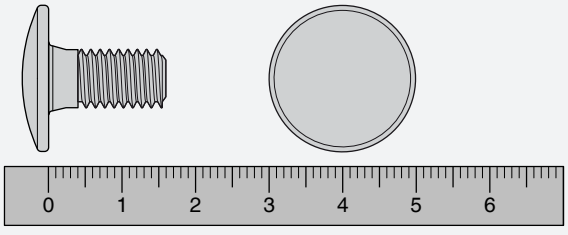


1100000E

**S6** M8x13

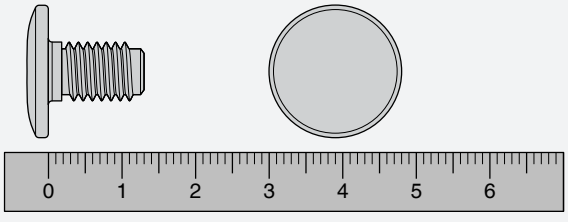


30317000

**S8** Ø8x50

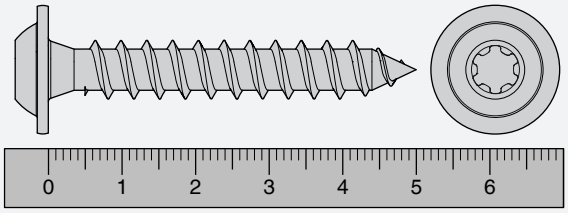


11000090

**S9** Ø10x50

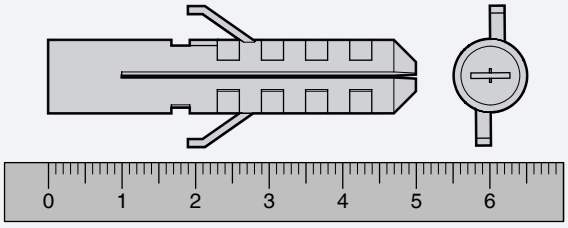


30255000

**S10** Ø6,3x16

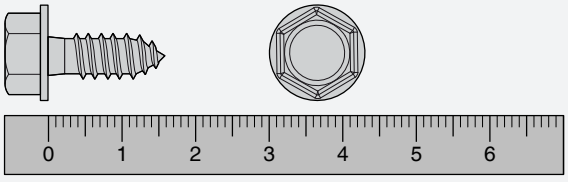


80161009

**S11** M8x14

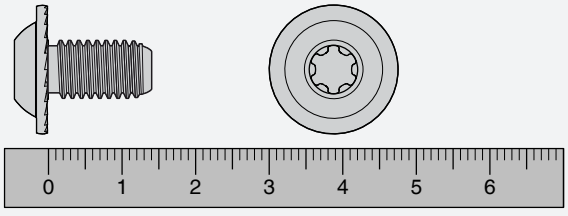


11000091

**S12** M8

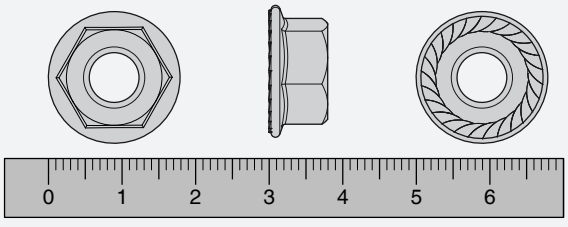


80153000

**S14** Ø6,3x10

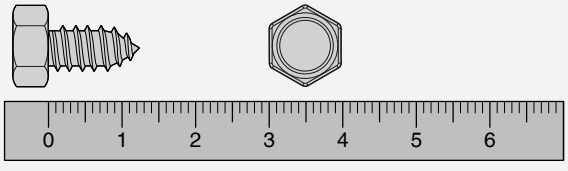

**S15** M10x25

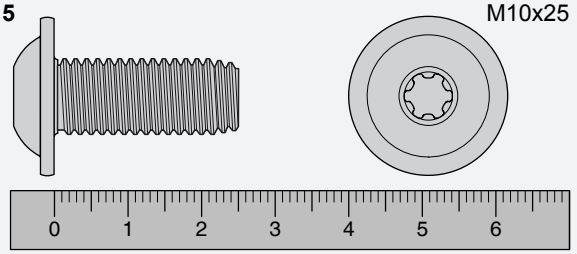


11000093

**S16** Ø4,2x9,5

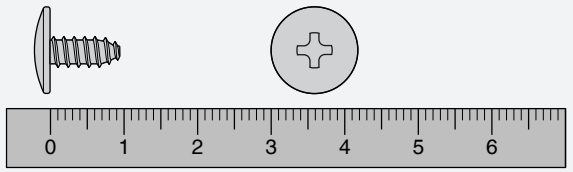


11000092

**S17** M8x12

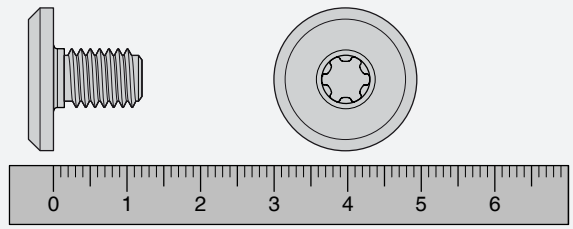


11000095

**S18** M8x20

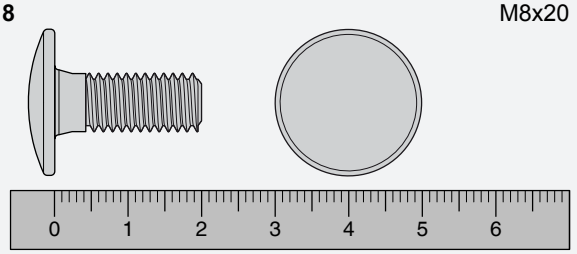


11000005

**S19** Ø6,3x27

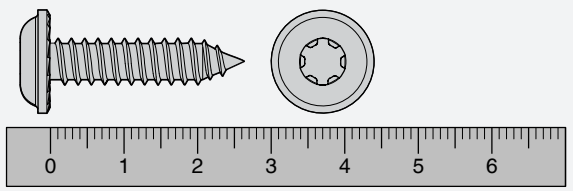


11000115

**U1** 8,4x24x2

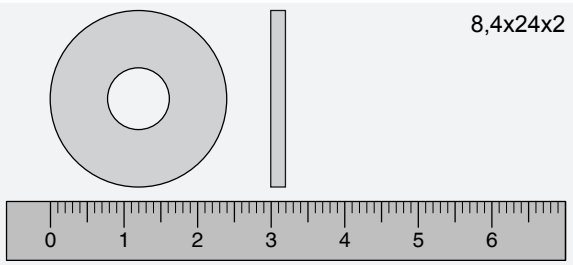


**U2** 6,4x18x1,5

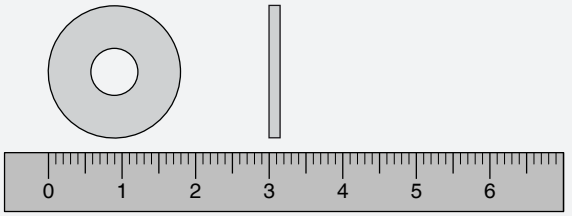


**U3**

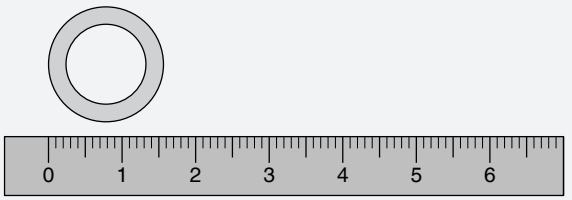


11000033

**U4** 10,5x20x2

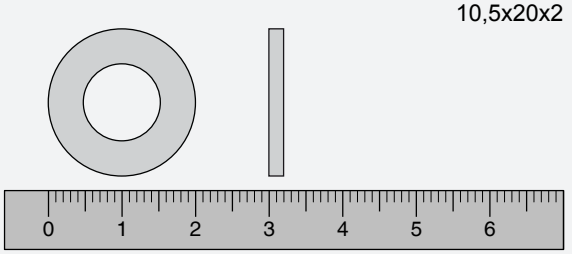

## DK YDEEVNEDEKLARATION nr. 0010-CPR-2022

1. Varetypens unikke identifikationskode: **Sectional Door ISO45 V5**
2. Tilsigtet anvendelse: **Manuelt eller elektrisk betjent port for sikker tilkørsel for varer og af køretøjer i industri-, erhvervs- eller boligområder ledsaget eller ført af mennesker i adgangsområdet.**
3. Fabrikant: **Novoferm GmbH**
   Isselburger Strasse 31, D-46459 Rees, Germany
   Tlf.: +49850910-0 / Fax: +492850910-646
   Email: info@novoferm.com
4. -
5. System eller systemer til vurdering og kontrol af konstansen af ydeevnen: 3
6. Harmoniseret standard: EN 13241:2003+A2:2016
   Notificeret organ/notificerede organer: 0044
7. Deklareret ydeevne/deklarerede ydeevner:

| Væsentlige egenskaber | Ydeevne |
|---|---|
| Vandtæthed | se CE-mærkning |
| Emission af farlige stoffer | NPD |
| Modstand mod vindbelastning | se CE-mærkning |
| Varmeresistens | se CE-mærkning |
| Luftgennemtrængelighed | se CE-mærkning |
| Sikker åbning (porte med lodret bevægelse) | pass |
| Fastlæggelse af glaskomponenters geometri | se CE-mærkning |
| Mekanisk fasthed og stabilitet | pass |
| Drivkraft (mekanisk drevne porte) | pass |
| Holdbarhed med hensyn til vandtæthed, varmeresistens og luftgennemtrængelighed | se CE-mærkning |

8. -

Ydeevnen for den vare, der er anført ovenfor, er i overensstemmelse med den deklarerede ydeevne. Denne ydeevnedeklaration er udarbejdet i overensstemmelse med forordning (EU) nr. 305/2011 på eneansvar af den fabrikant, der er anført ovenfor.

### OVERENSSTEMMELSESERKLÆRING

Den ovenfor nævnte producent erklærer på eget ansvar, at den ovenfor nævnte port - sammen med en af de foreskrevne portmotorer **R-500** (Novomatic 200), **N-423** (Novomatic 423), **N-563 S** (Novomatic 563S), **B-1200** (Novomatic 823S) eller **NovoPort IV -** er i overensstemmelse med de relevante bestemmelser i:

maskindirektivet (2006/42/EF) / anvendt teknisk specifikation EN 12453:2017
lavspændingsdirektivet (2014/35/EU) / anvendt teknisk specifikation EN 60335-1:2012, EN 60335-2-95:2015
EMC-direktivet (2014/30/EU) / anvendt teknisk specifikation EN 61000-6-2:2005, EN 61000-6-3:2007

Underskrevet for fabrikanten og på dennes vegne af:

***Dirk Gößling, Medlem af direktionen / CSCO***

Rees, 01.02.2022

oversættelse af originalen

## N YTELSESERKLÆRING nr. 0010-CPR-2022

1. Entydig identifikasjonskode for produkttypen: **Sectional Door ISO45 V5**
2. Bruksformål: **Manuell eller kraftbetjent port til sikker tilkjørsel av varer og for kjøretøyer i industri- eller næringsområde eller i boligområder, ledsaget eller ført av personer i tilgangsområdet.**
3. Produsent: **Novoferm GmbH**
   Isselburger Strasse 31, D-46459 Rees, Germany
   Tlf. +492850910-0 / Fax: +492850910-646
   Email: info@novoferm.com
4. -
5. System eller systemer for å evaluere og kontrollere ytelsesbestandighet: 3
6. Harmonisert standard: EN 13241:2003+A2:2016
   Meldt organ(er): 0044
7. Erklært ytelse:

| Vesentlige egenskaper | Ytelse |
|---|---|
| Vanntetthet | se CE-merke |
| Emisjon av farlige stoffer | NPD |
| Motstand mot vindbelastning | se CE-merke |
| Varmemotstand | se CE-merke |
| Luftgjennomtrengelighet | se CE-merke |
| Sikker åpning (for porter som beveges loddrett) | pass |
| Fastleggelse av geometri for glassdeler | se CE-merke |
| Mekanisk fasthet og stabilitet | pass |
| Driftskrefter (for kraftdrevne porter) | pass |
| Holdbarhet for vanntetthet, varmemotstand og luftgjennomtrengelighet | se CE-merke |

8. -

Ytelsen til produktet ovenfor tilsvarer den deklarerte ytelsen. Produsenten som er nevnt ovenfor er alene ansvarlig for å utarbeide ytelseserklæringen i samsvar med forordning (EU) nr. 305/2011.

### SAMSVARSERKLÆRING

Produsenten nevnt ovenfor erklærer på eget ansvar at porten spesifisert ovenfor - i kombinasjon med en av de foreskrevne portdrifter **R-500** (Novomatic 200), **N-423** (Novomatic 423), **N-563 S** (Novomatic 563S), **B-1200** (Novomatic 823S) eller **NovoPort IV -** samsvarer med de relevante bestemmelsene i:

EC Maskindirektiv (direktiv 2006/42 / EC) / Anvendt teknisk spesifikasjon: EN 12453:2017
EC lavspenningsdirektiv (direktiv 2014/35 / EU) / Anvendt teknisk spesifikasjon: EN 60335-1:2012, EN 60335-2-95:2015
EMC-direktiv (direktiv 2014/30 / EU) / Anvendt teknisk spesifikasjon: EN 61000-6-2:2005, EN 61000-6-3:2007

Signert for og på vegne av produsenten av:

***Dirk Gößling, medlem av forretningsledelsen / CSCO***

Rees, 01.02.2022

oversettelse av originalen

## S PRESTANDADEKLARATION nr 0010-CPR-2022

1. Produkttypens unika identifikationskod: **Sectional Door ISO45 V5**
2. Avsedd användning/avsedda användningar: **Manuell eller eldriven port, monterad i åtkomstområden för personer, för säker tillfartsväg för varor och fordon, åtföljd eller ledd av personer, i industriella, kommersiella eller bostadsområden.**
3. Tillverkare: **Novoferm GmbH**
   Isselburger Strasse 31, D-46459 Rees, Germany
   Tel.: +492850910-0 / Fax: +492850910-646
   Email: info@novoferm.com
4. -
5. System för bedömning och fortlöpande kontroll av prestanda: 3
6. Harmoniserad standard: EN 13241:2003+A2:2016
   Anmält/anmälda organ: 0044
7. Angiven prestanda:

| Väsentliga egenskaper | Prestanda |
|---|---|
| Vattentäthet | se CE-märkning |
| Frisättning av farliga substanser | NPD |
| Vindlastmotstånd | se CE-märkning |
| Värmemotstånd | se CE-märkning |
| Luftgenomsläpplighet | se CE-märkning |
| Säker öppning (för portar som rör sig lodrätt) | pass |
| Bestämning av geometri på glaskomponenter | se CE-märkning |
| Mekanisk hållfasthet och stabilitet | pass |
| Drivkraft (för kraftmanöverade portar) | pass |
| Beständighet för vattentäthet, värmemotstånd och luftgenomsläpplighet | se CE-märkning |

8. -

Prestandan för ovanstående produkt överensstämmer med den angivna prestandan. Denna prestandadeklaration har utfärdats i enlighet med förordning (EU) nr 305/2011 på eget ansvar av den tillverkare som anges ovan.

### Försäkran om överensstämmelse

Ovan nämnd tillverkare förklarar på eget ansvar att porten som beteckna ovan - i kombination med en av de föreskrivna portdrivningarna **R-500** (Novomatic 200), **N-423** (Novomatic 423), **N-563 S** (Novomatic 563S), **B-1200** (Novomatic 823S) eller **NovoPort IV -** motsvarar tillämpliga bestämmelser i:

EG-maskindirektivet (direktiv 2006/42/EG) / Tillämpad teknisk specifikation: EN 12453:2017
EG-lågspänningsdirektivet (direktiv 2014/35/EU) / Tillämpad teknisk specifikation: EN 60335-1:2012, EN 60335-2-95:2015
EMC-direktivet (direktiv 2014/30/EU) / Tillämpad teknisk specifikation: EN 61000-6-2:2005, EN 61000-6-3:2007

Undertecknad på tillverkarens vägnar av:

***Dirk Gößling, medlem i företagsledningen / CSCO***

Rees, 01.02.2022

översättning av originalet

## FIN SUORITUSTASOILMOITUS N:o 0010-CPR-2022

1. Tuotetyypin yksilöllinen tunniste: **Sectional Door ISO45 V5**
2. Aiottu käyttötarkoitus (aiotut käyttötarkoitukset): **Käsi- tai konekäyttöinen ovi esineiden ja ajoneuvojen sekä henkilöiden pääsämiseksi turvallisesti teollisuuslaitokseen tai liike- tai asuintiloihin.**
3. Valmistaja: **Novoferm GmbH**
   Isselburger Strasse 31, D-46459 Rees, Germany
   Puh.: +492850910-0 / Faksi: +492850910-646
   S-posti: info@novoferm.com
4. -
5. Suoritustason pysyvyyden arvioinnissa ja varmentamisessa käytetty järjestelmä/käytetyt järjestelmät: 3
6. Yhdenmukaistettu standardi: EN 13241:2003+A2:2016
   Ilmoitettu laitos/ilmoitetut laitokset: 0044
7. Ilmoitettu suoritustaso/ilmoitetut suoritustasot:

| Perusominaisuudet | Suoritustaso |
|---|---|
| Vedenpitävyys | ks. CE-merkintä |
| Vaarallisten aineiden vapautuminen | NPD |
| Tuulenpaineen kestävyys | ks. CE-merkintä |
| Lämmöneristävyys | ks. CE-merkintä |
| Ilman läpäisevyys | ks. CE-merkintä |
| Turvallinen avautuminen (pystysuoraan avautuvat ovet) | pass |
| Lasista valmistettujen rakenneosien muodon määrittely | ks. CE-merkintä |
| Mekaaninen lujuus ja vakavuus | pass |
| Käyttövoimat (konekäyttöiset ovet) | pass |
| Vesitiiviyden, lämmöneristävyyden ja ilman läpäisevyyden pysyvyys | ks. CE-merkintä |

8. -

Edellä yksilöidyn tuotteen suoritustaso on ilmoitettujen suoritustasojen joukon mukainen. Tämä suoritustasoilmoitus on asetuksen (EU) N:o 305/2011 mukaisesti annettu edellä ilmoitetun valmistajan yksinomaisella vastuulla.

### VAATIMUSTENMUKAISUUSVAKUUTUS

Yllä mainittu valmistaja vakuuttaa omalla vastuullaan, että yllä kuvattu ovi - kun sitä käytetään yhdessä jonkin seuraavan pakollisen avaajan kanssa: **R-500** (Novomatic 200), **N-423** (Novomatic 423), **N-563 S** (Novomatic 563S), **B-1200** (Novomatic 823S) tai **NovoPort IV -** on seuraavien asiaankuuluvien määräysten mukainen:

EY-konedirektiivi (direktiivi 2006/42/EY) / sovellettu tekninen spesifikaatio: EN 12453:2017
EY-pienjännitedirektiivi (direktiivi 2014/35/EU) / sovellettu tekninen spesifikaatio: EN 60335-1:2012, EN 60335-2-95:2015
EMC-direktiivi (2014/30/EU) / sovellettu tekninen spesifikaatio: EN 61000-6-2:2005, EN 61000-6-3:2007

Valmistajan puolesta allekirjoittanut:

***Dirk Gößling, yrityksen johdon jäsen / CSCO***

Rees, 01.02.2022

käännös alkuperäisestä

**Vi erklærer herved, at fabrikantens anvisninger er fulgt.**

**Vi erklærer at produsentens spesifikasjoner har blitt overholdt.**

**Vi försäkrar att tillverkarens uppgifter har beaktats.**

**Vakuutamme, että valmistajan antamia ohjeita on noudatettu.**

**City, Date:** _____ **Signature:** _____