SPIN

SN6021
SN6031
SN6041

Garage door opener

FI - PIKAOPAS

EN - QUICK GUIDE

IS0614A00FI_20-07-19

Nice

IT - Dichiarazione di Conformità UE (N. 184/SPIN) e dichiarazione di incorporazione di “quasi macchina”

EN - EU Declaration of Conformity (N. 184/SPIN) and declaration of incorporation of “partly completed machinery”

Dichiarazione in accordo alle Direttive: 2014/30/UE (EMC); 2006/42/CE (MD) allegato II, parte B
Declaration pursuant to the following Directives: 2014/30/EC (EMC); 2006/42/EC (MD) Annex II, part B

Nota: il contenuto di questa dichiarazione corrisponde a quanto dichiarato nel documento ufficiale depositato presso la sede di Nice S.p.A., e in particolare, alla sua ultima revisione disponibile prima della stampa di questo manuale. Il testo qui presente è stato riadattato per motivi editoriali. Copia della dichiarazione originale può essere richiesta a Nice S.p.A. (TV) Italy.

Note: *The contents of this declaration correspond to that stated in the official document filed in the offices of Nice S.p.A. and, in particular, to the latest version thereof available prior to the printing of this manual. The text herein has been re-edited for editorial purposes. A copy of the original declaration can be requested from Nice S.p.A. (TV) Italy.*

Numero dichiarazione: **184/SPIN** - Revisione: **12 -** Lingua: **SV** - **Nome produttore:** NICE S.p.A. - **Indirizzo:** Via Pezza Alta N°13, 31046 Rustignè di Oderzo (TV) Italy - **Persona autorizzata a costituire la documentazione tecnica:** NICE S.p.A. - **Tipo di prodotto:** Motoriduttore elettromeccanico con centrale incorporata - **Modello/Tipo:** SN6021, SN6031, SN6041, SN6021/A, SN6031/A, SN6041/A, SN6041/B - **Accessori:** Ricevente radio SMXI, SMXIS, OXI, OXIT, OXIS; batteria di emergenza PS124, lampeggiante ELB, ELDC, fotocellula EPMA

Declaration number: ***184/SPIN*** *- Revision:* ***12 -*** *Language:* ***EN - Name of manufacturer:*** *NICE S.p.A.* ***- Address:*** *Via Pezza Alta N°13, 31046 Rustignè di Oderzo (TV) Italy -* ***Person authorised to draw up the technical documentation:*** *NICE S.p.A. -* ***Type of product:*** *Electromechanical gearmotor with central incorporated -* ***Model/Type:*** *SN6021, SN6031, SN6041, SN6021/A, SN6031/A, SN6041/A, SN6041/B -* ***Accessories:*** *Radio receiver SMXI, SMXIS, OXI, OXIT, OXIS, emergency battery PS124, flash light ELB, ELDC, photocellules EPMA*

Il sottoscritto Roberto Griffa in qualità di Amministratore Delegato, dichiara sotto la propria responsabilità che il prodotto sopra indicato risulta conforme alle disposizioni imposte dalle seguenti direttive:
/ The undersigned, Roberto Griffa, as Chief Executive Officer, hereby declares under his own responsibility that the products identified above comply with the provisions of the following directives:

• Direttiva 2014/53/UE (RED) / • *Directive 2014/53/EU (RED)*
· Protezione della salute (art. 3(1)(a)): EN 62479:2010; · Sicurezza elettrica (art. 3(1)(a)): EN 60950-1:2006+A11:2009+A12:2011+A1:2010+A2:2013; · Compatibilità elettromagnetica (art. 3(1)(b)): EN 301 489-1 V2.2.0:2017, EN 301 489-3 V2.1.1:2017; · Spettro radio (art. 3(2)): EN 300 220-2 V3.1.1:2017

· Health protection standards (art. 3(1)(a)): EN 62479:2010; · Electrical safety (art. 3(1)(a)): EN 60950-1:2006+A11:2009+A12:2011+A1:2010+A2:2013; · electromagnetic compatibility (art. 3(1)(b)): EN 301 489-1 V2.2.0:2017, EN 301 489-3 V2.1.1:2017; · Radio spectrum (art. 3(2)): EN 300 220-2 V3.1.1:2017

Inoltre il prodotto risulta essere conforme alla seguente direttiva secondo i requisiti previsti per le “quasi macchina” (Allegato II, parte 1, sezione B):
The product also complies with the following directives according to the requirements envisaged for “partly completed machinery” (Annex II, part 1, section B):
Direttiva 2006/42/CE DEL PARLAMENTO EUROPEO E DEL CONSIGLIO del 17 maggio 2006 relativa alle macchine e che modifica la direttiva 95/16/CE (rifusione).
Directive 2006/42/EC OF THE EUROPEAN PARLIAMENT AND COUNCIL of 17 May 2006 related to machinery, and which amends the directive 95/16/EC (recast).
- Si dichiara che la documentazione tecnica pertinente è stata compilata in conformità all’allegato VII B della direttiva 2006/42/CE e che sono stati rispettati i seguenti requisiti essenziali:
- It is hereby declared that the pertinent technical documentation has been compiled in compliance with appendix VII B of directive 2006/42/EC and that the following essential requirements have been observed:

1.1.1- 1.1.2- 1.1.3- 1.2.1-1.2.6- 1.5.1-1.5.2- 1.5.5- 1.5.6- 1.5.7- 1.5.8- 1.5.10- 1.5.11
- Il produttore si impegna a trasmettere alle autorità nazionali, in risposta ad una motivata richiesta, le informazioni pertinenti sulla “quasi macchina”, mantenendo impregiudicati i propri diritti di proprietà intellettuale.
- The manufacturer undertakes to transmit to the national authorities, in response to a motivated request, all information regarding the “partly completed machinery”, while maintaining full rights to the related intellectual property
- Qualora la “quasi macchina” sia messa in servizio in un paese europeo con lingua ufficiale diversa da quella usata nella presente dichiarazione, l’importatore ha l’obbligo di associare alla presente dichiarazione la relativa traduzione.
- Should the “partly completed machinery” be put into service in a European country with an official language other than that used in this declaration, the importer is obliged to arrange for the relative translation to accompany this declaration
- Si avverte che la “quasi macchina” non dovrà essere messa in servizio finché la macchina finale in cui sarà incorporata non sarà a sua volta dichiarata conforme, se del caso, alle disposizioni della direttiva 2006/42/CE.
- The “partly completed machinery” must not be used until the final machine in which it is incorporated is in turn declared as compliant, if applicable, with the provisions of directive 2006/42/EC.
Inoltre il prodotto risulta conforme alle seguenti norme:
The product also complies with the following standards:

EN 60335-1:2012+A11:2014, EN 62233:2008, EN 60335-2-103:2015 EN 61000-6-2:2005, EN 61000-6-3:2007+A1:2011

Oderzo, 4 ottobre 2017/ *Oderzo, 4 October 2017*

Ing.Roberto Griffa (Amministratore Delegato / *Chief Executive Officer*)

• **FI** - Tyypillinen laitteisto • **EN** - Typical installation

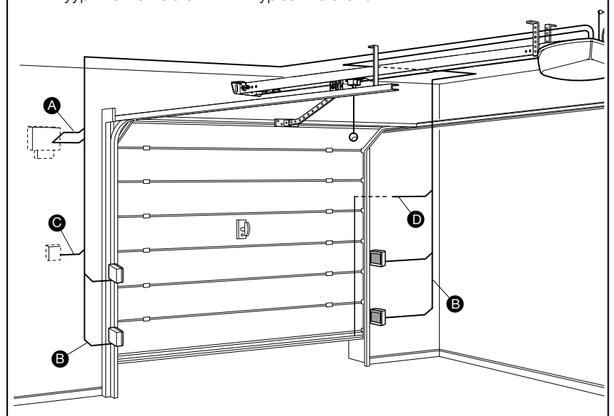

• **FI** - Käytettävät johdot (ei kuulu toimitukseen)

A	1 kpl eristetty johto (tyyppi RG58) 1 kpl johto 2 x 0,5 mm²	20 m **max** 20 m **max**
B	1 kpl johto 2 x 0,75 mm²	20 m **max**
C	1 kpl johto 2 x 0,5 mm² 1 kpl johto 2 x 0,5 mm²	20 m **max** 20 m **max**
D	n°1 cavo 2x0.5mm²	20 m **max**

• **EN** - Cables to use (not included)

A	n°1 shielded cable (type RG58) n°1 cable 2x0.5mm²	20 m **max** 20 m **max**
B	n°1 cable 2x0.75mm²	20 m **max**
C	n°1 cable 2x0.5mm² n°1 cable 2x0.5mm²	20 m **max** 20 m **max**
D	n°1 cable 2x0.5mm²	20 m **max**

DEFAULT		
FI	**Ensimmäinen taso**	
	Automaattinen sulku	POIS
	Sulje valokennon jälkeen	POIS
	Moottorin voima	Painavat ovet
	Odotus	POIS
	Toinen taso	
	Taukoaika	20 s
	Sbs-toiminnot	Avaus-pysäytys-sulku-avaus
	Moottorin nopeus	Keskitaso
	FLASH-lähtö	Vilkkuva
EN	**Level one**	
	Automatic Closing	OFF
	Close After Photo	OFF
	Motor force	Heavier doors
	Stand-By	OFF
	Level two	
	Pause Time	20s
	SbS Function	Open - stop - close- open
	Motor speed	Medium
	FLASH output	Flashing light

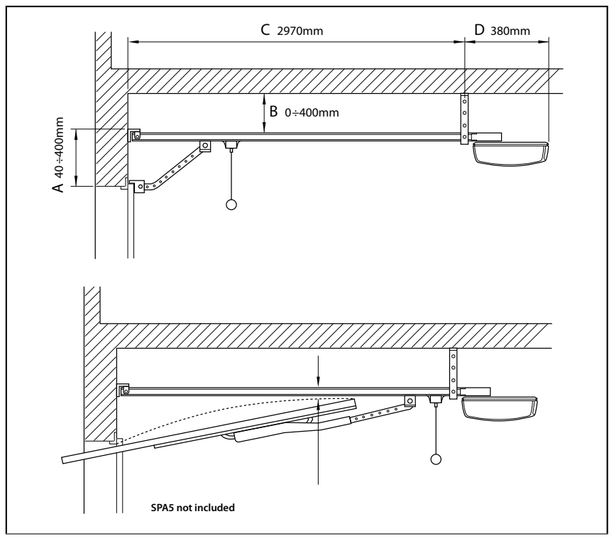

• **FI** - Vapauta 🔓 ja lukitse 🔒 hammaspyörämoottori (manuaalinen toimenpide) • **EN** - Unlocking 🔓 and locking 🔒 the gearmotor (manual operation)

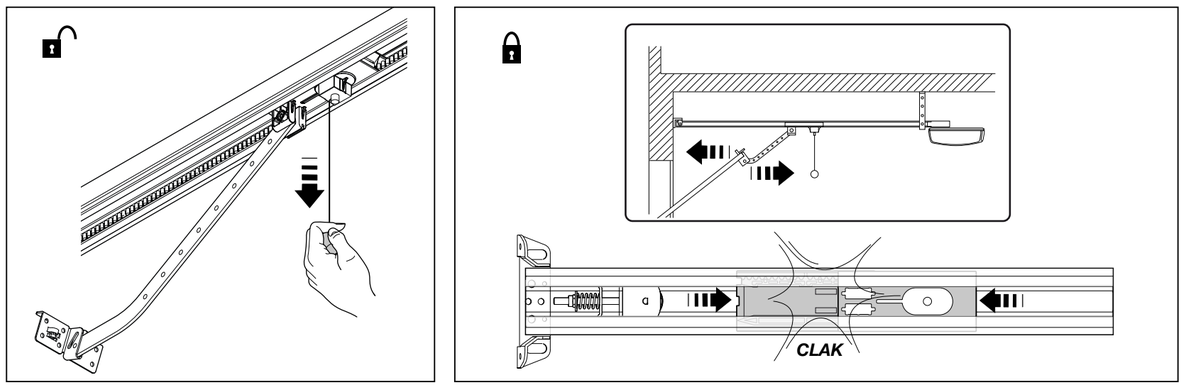

• **FI** - Kiinnitä oveen pysyvästi hammaspyörämoottorin lukituksesta ja vapautuksesta (manuaalinen toimenpide) ilmoittava tarra • **EN** - Attach the gearmotor Lock and release (manual manoeuvre) label permanently to the door

• **FI** - Kiinnitä oveen pysyvästi tarra “Varo! Puristumisvaara” • **EN** - Attach the “Warning! Risk of Crushing” label permanently to the door

1. **A** **SPIN20KCE**
SPIN30
SPIN40

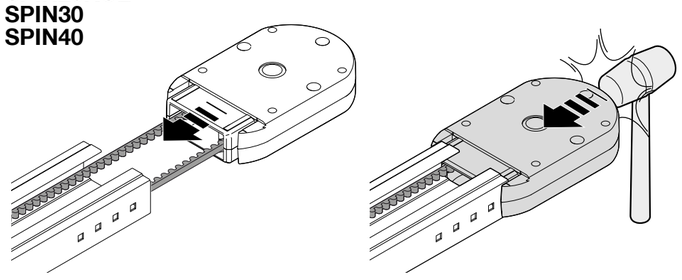

B

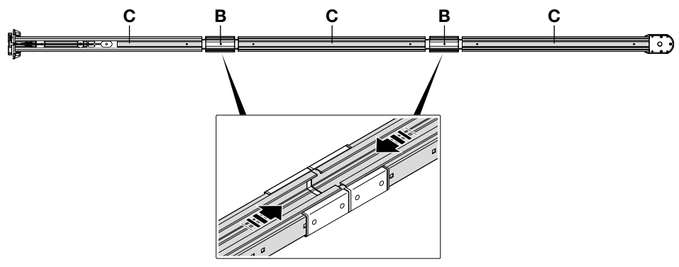

C

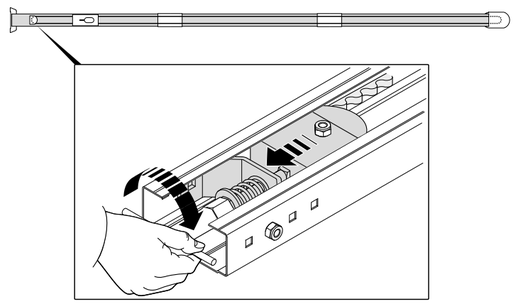

2. **D** **SPIN22KCE**
3m

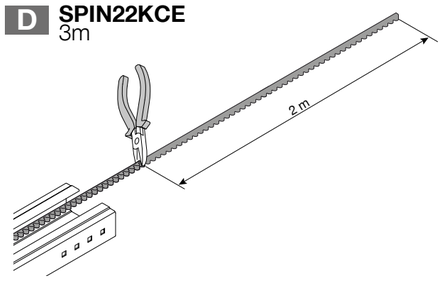

E **SPIN22KCE**
3m - 4m

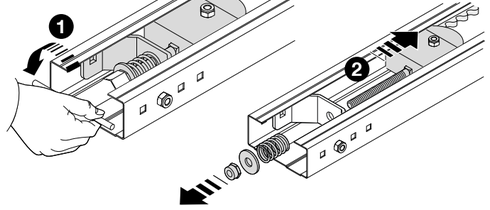

F

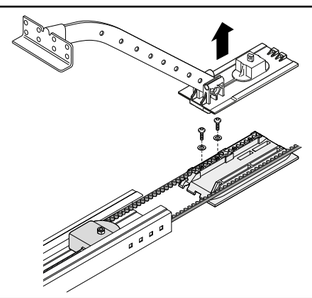

G

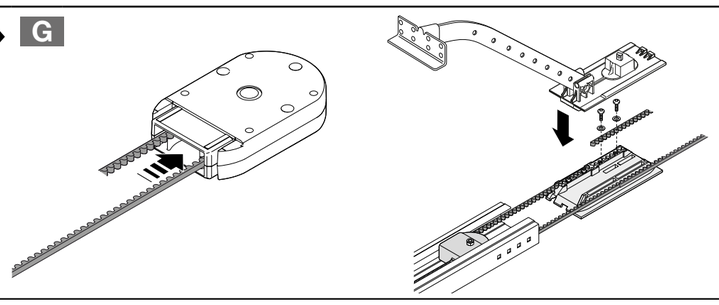

H

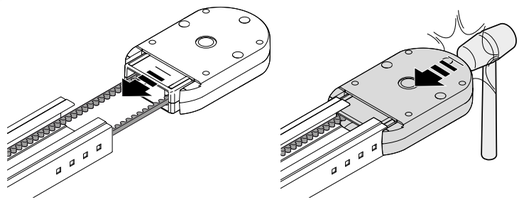

I

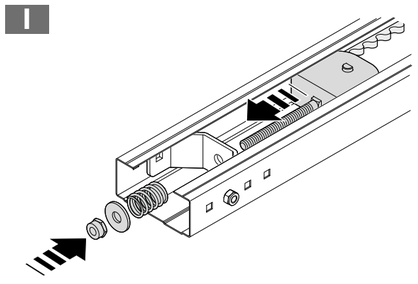

L

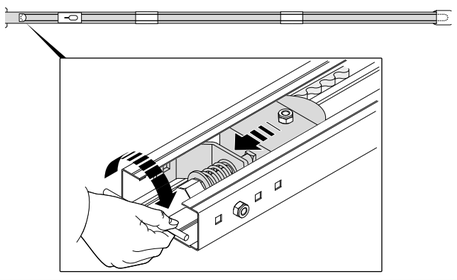

3. **M**

SNA30C

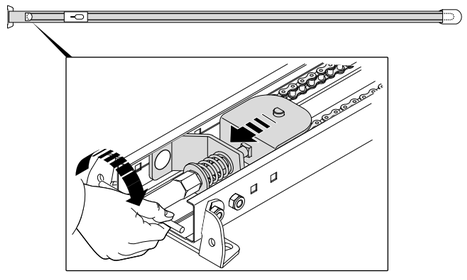

4. **N**

SNA31C

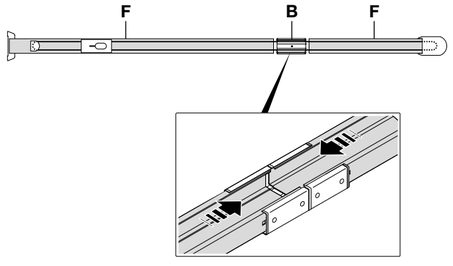

5. **O**

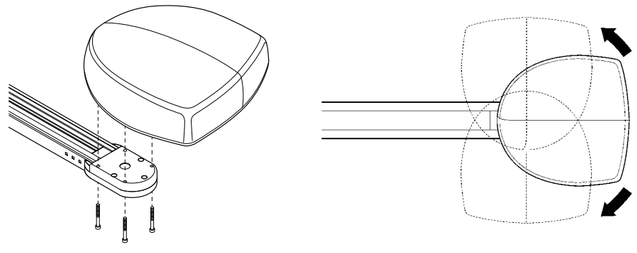

6.

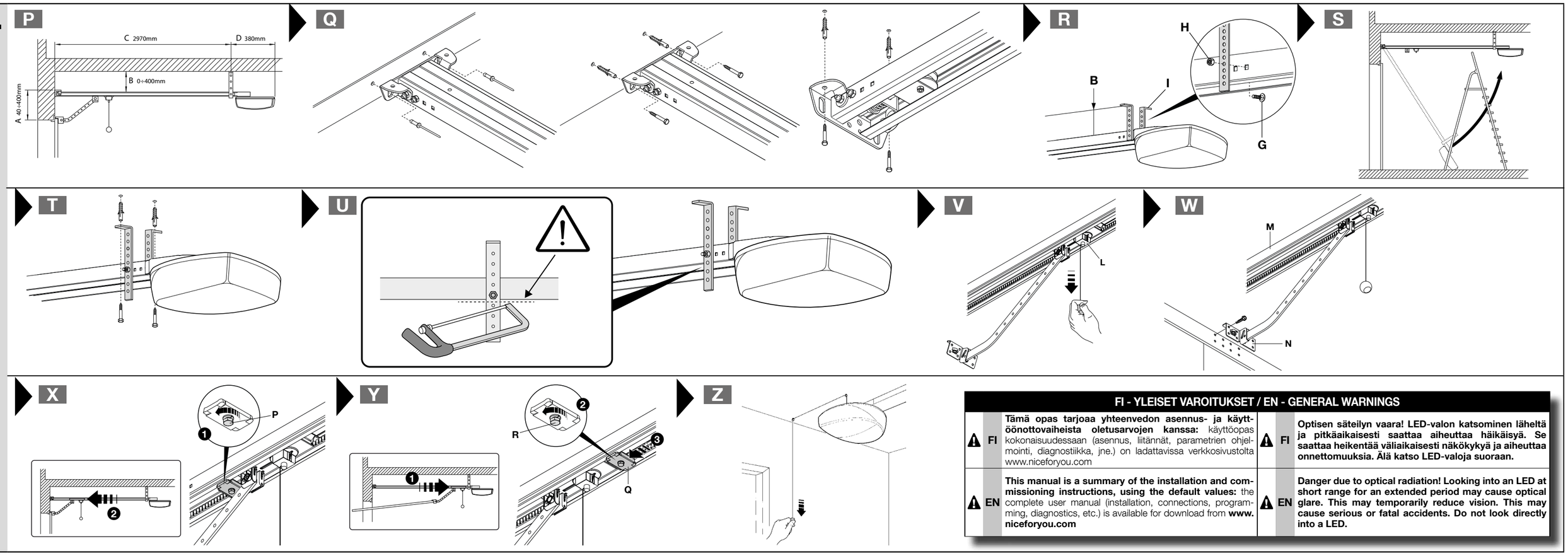

	FI - YLEISET VAROITUKSET / EN - GENERAL WARNINGS		
⚠	**FI** **Tämä opas tarjoaa yhteenvedon asennus- ja käyttöönottovaiheista oletusarvojen kanssa:** käyttöopas kokonaisuudessaan (asennus, liitännät, parametrien ohjelmointi, diagnostiikka, jne.) on ladattavissa verkkosivustolta www.niceforyou.com	⚠	**FI** **Optisen säteilyn vaara! LED-valon katsominen läheltä ja pitkäaikaisesti saattaa aiheuttaa häikäisyä. Se saattaa heikentää väliaikaisesti näkökykyä ja aiheuttaa onnettomuuksia. Älä katso LED-valoja suoraan.**
⚠	**EN** **This manual is a summary of the installation and commissioning instructions, using the default values:** the complete user manual (installation, connections, programming, diagnostics, etc.) is available for download from **www.niceforyou.com**	⚠	**EN** **Danger due to optical radiation! Looking into an LED at short range for an extended period may cause optical glare. This may temporarily reduce vision. This may cause serious or fatal accidents. Do not look directly into a LED.**

7.

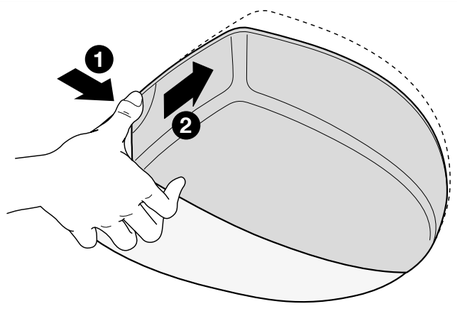

	FI	EN
KEYS	Ohjelmointi- ja ohjauspainikkeet	Programming and control keys
FLASH	Vilkkuva	Flashing light
TX-RX	BlueBUS-valokennot	BlueBUS photocells
NO-NC-8k2-OSE	Tuntoreunan tulo	Sensitive edge input
FUSE	Sulake	Fuse
AERIAL	Antenni	Antenna
LED	Toimintojen ledit	Function LEDs
RECEIVER	Radiovastaanotin	Radio receiver

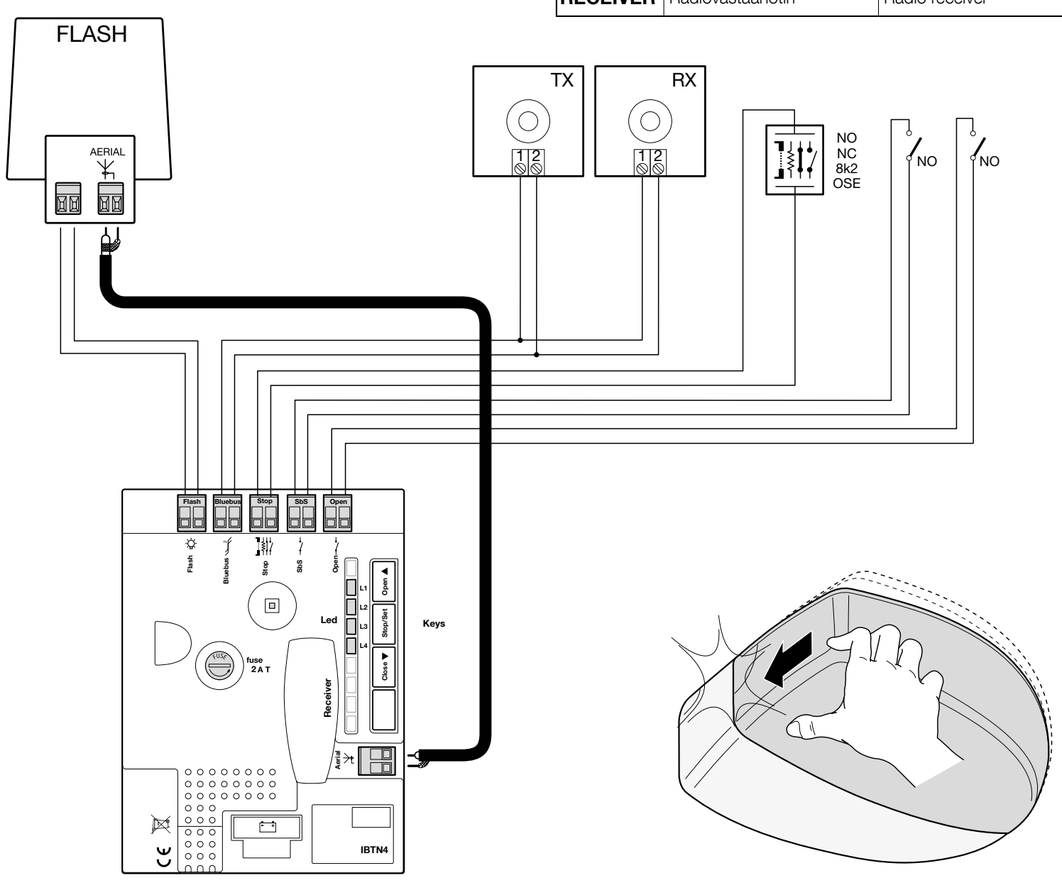

8.

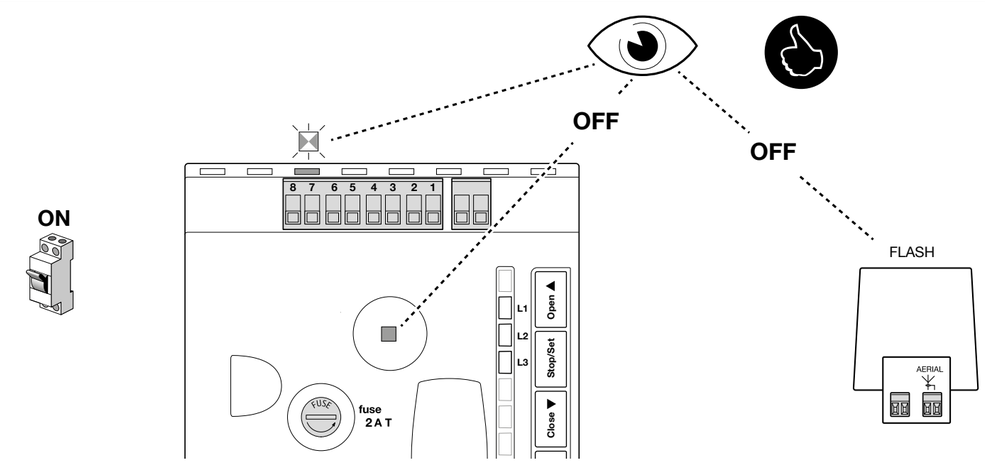

FI	Tarkasta: sähköliitännät, valokennojen kohdistukset ja sulakkeet.
EN	Check: electrical connections, alignment of photocells, and fuses.

• FI - Selitykset **• EN** - Key

ON	• **FI** - kytkee sähkön • **EN** - supply mains power	OFF	• **FI** - katkaisee sähkön • **EN** - shut off mains power
	• **FI** - led palaa • **EN** - led on		• **FI** - led sammunut • **EN** - led off
	• **FI** - ledin lyhyt vilkutus (1/s) • **EN** - LED short flashing (1/s)		• **FI** - ledin nopea vilkutus (3/s) • **EN** - LED fast flashing (3/s)
	• **FI** - seuraa tilannetta • **EN** - observe		• **FI** - odota • **EN** - wait
	• **FI** - Oikein • **EN** - Correct		• **FI** - Ei oikein • **EN** - Incorrect
Close ▼	• **FI** - pidä painettuna CLOSE-painiketta • **EN** - press and hold CLOSE	Close ▼	• **FI** - päästä CLOSE-painike • **EN** - release the CLOSE key
Open ▲	• **FI** - pidä painettuna OPEN-painiketta • **EN** - press and hold OPEN	Open ▲	• **FI** - päästä OPEN-painike • **EN** - release the OPEN key
Stop/Set	• **FI** - pidä painettuna SET-painiketta • **EN** - press and hold SET	Stop/Set	• **FI** - päästä SET-painike • **EN** - release the SET key
Open ▲	• **FI** - paina OPEN-painiketta ja päästä se • **EN** - press and release the OPEN key		• **FI** - odota laitteiden määrityksen loppua • **EN** - wait for the device acquisition phase to end
	• **FI** - sulkee-avaa-sulkee • **EN** - closing-opening-closing		• **FI** - avaa-sulkee • **EN** - opening-closing
	• **FI** - mittojen määritysvaihe • **EN** - position acquisition phase		

9.

• FI - laitteiden määritysvaihe **• EN** - device acquisition phase

01.	02.	03.	04.	05.
L1 + L2	Open ▲ Stop/Set x 3 s	L1 + L2 ↔ Open ▲ Stop/Set	10 s =	Led STOP + L1 + L2 (L3 + L4)

• FI - Muistin täydellinen tyhjentäminen **• EN** - Full deletion of the memory

01.	02.	03.
Open ▲ Close ▼	L1+L2+L3+L4 Open ▲ Close ▼	L1 L2

• FI - ⚠ **Täydellisen tyhjentämisen jälkeen on mahdollista käynnistää laitteiden ja mittojen määritysprosessi uudelleen. • EN** - ⚠ **After full deletion, the device and position acquisition procedure can be run again.**

10.

• FI - Oven avaus- ja sulkumittojen määritys **• EN** - Acquisition of the door opening and closing positions

01.	02.	03.	04.	05.
Stop/Set Close ▼ x 3 s	L3 + L4 ↔ Stop/Set Close ▼	L3 + L4	Open ▲	x 4

Complete manual: www.niceforyou.com

• FI - Toimitettava käyttäjälle **• EN** - To be given to the user

SERIAL NUMBER: ..... DATE: .....